Produktdatenblatt

Spezifikationen

Zeitrelais für Stern-Dreieck-Anlasser, 0,05 s-300 h, 24-240VAC, 1 W

RE22R1QCMU

EAN Code: 3606480792564

Hauptmerkmale

Baureihe	Harmony Zeitrelais
Produkt- Oder Komponententyp	Einzelfunktionsrelais
Diskreter Ausgangstyp	Relais
Kurzbezeichnung Des Geräts	RE22
Nennausgangsstrom	8 A

Zusatzmerkmale

Typ Und Zusammenstellung Der Kontakte	1 Wechslerkontakt zeitgesteuerter Kontakt, cadmiumfrei
Zeitverzögerungsfunktion	Star-delta
Zeitverzögerungsbereich	10 - 100 s 3 - 30 s 0,1 - 1 s 0,3 - 3 s 0,05 - 0,5 s 1 - 10 s 30 - 300 s
Betätigungsart	Drehknopf Diagnosetaste
[Uh,Nom] Bemessungsbetriebsspannung	24 V DC 24 - 240 V AC 50/60 Hz
Auslöseeingangsspannung	<= 2,4 V
Spannungsbereich	0,85 - 1,1 Us
Netzfrequenz	50 - 60 Hz +/-5 %
Anschlüsse - Klemmen	Schraubklemmen, 1 x 0,5 - 3,3 mm² (AWG 20 - AWG 12) starr ohne Kabelende Schraubklemmen, 2 x 0,5 - 2,5 mm² (AWG 20 - AWG 14) starr ohne Kabelende Schraubklemmen, 1 x 0,2 - 2,5 mm² (AWG 24 - AWG 14) flexibel mit Kabelende Schraubklemmen, 2 x 0,2 - 1,5 mm² (AWG 24 - AWG 16) flexibel mit Kabelende
Anzugsdrehmoment	0,6…1 Nm entspricht IEC 60947-1
Gehäusematerial	Selbstlöschend
Wiederholgenauigkeit	+/-0,5 % entspricht IEC 61812-1
Temperaturabweichung	+/- 0,05 %/°C
Spannungsdrift	+/-0,2 %/V
Einstellgenauigkeit Der Zeitverzögerung	+/- 10 % der Gesamtskala bei 25°C entspricht IEC 61812-1
Isolationswiderstand	100 MOhm bei 500 V DC entspricht IEC 60664-1
Wiederherstellungszeit	120 ms bei Abschaltung
Störfestigkeit Gegen Unterbrechungen	10 ms

Haftungsausschluss: Diese Dokumentation dient nicht als Ersatz für die Beurteilung der Eignung oder Verlässlichkeit dieser Produkte für bestimmte Verwendungsbereiche des Benutzers und darf nicht zu diesem Zweck verwendet werden.

Leistungsaufnahme In Va	35 VA bei 240 V AC
Leistungsaufnahme In W	0,6 W bei 24 V DC
Schaltleistung In Va	2000 VA
Min. Schaltstrom	10 mA bei 5 V DC
Max. Schaltstrom	8 A
Maximale Schaltspannung	250 V AC
Elektrische Lebensdauer	100000 Zyklen, 8 A bei 250 V, AC-1 100000 Zyklen, 2 A bei 24 V, DC-1
Mechanische Lebensdauer	10000000 Zyklen
Bemessungsstoßspannungsfestigkeit	5 kV für 1,2…50 µs entspricht IEC 60664-1
Einschaltverzögerung	100 ms
Kriechstrecke	4 kV/3 entspricht IEC 60664-1
Überspannungskategorie	III entspricht IEC 60664-1
Daten Bezüglich Sicherheit Und Zuverlässigkeit	MTTFd = 285,3 Jahre B10d = 270.000
Einbauposition	Jede Position
Montagehalterung	35 mm DIN-Schiene entspricht IEC 60715
Status-Led	LED-Hintergrundbeleuchtung grün (stetig leuchtend) für Pfeil zur Skaleneinstellung auf dem Potenziometer LED gelb (stetig leuchtend) für Ausgangsrelais ist eingeschaltet LED gelb (schnelles Blinken) für Zeitfunktion ist aktiv und Ausgangsrelais ist abgeschaltet LED gelb (langsames Blinken) für Zeitfunktion ist aktiv und Ausgangsrelais ist eingeschaltet
Breite	22,5 mm
Produktgewicht	0,08 kg
Number Of Functions	1

Montage

Spannungsfestigkeit	2,5 kV für 1 mA/1 Minute bei 50 Hz zwischen Relaisausgang und Versorgungsspannung mit Grundisolation entspricht IEC 61812-1
Normen	UL 508 IEC 61812-1
Richtlinien	2004/108/EG - elektromagnetische Verträglichkeit 2006/95/EG - Niederspannungsrichtlinie
Produktzertifizierungen	GL CE CCC EAC UL CSA RCM
Umgebungstemperatur Bei Betrieb	-20…60 °C
Umgebungstemperatur Bei Lagerung	-40…70 °C
Schutzart (Ip)	IP40 Gehäuse: conforming to IEC 60529 IP50 Vorderseite: conforming to IEC 60529 IP20 Klemmen: conforming to IEC 60529
Verschmutzungsgrad	3 entspricht IEC 60664-1
Vibrationsfestigkeit	20 m/s² (f= 10…150 Hz) entspricht IEC 60068-2-6

Stoßfestigkeit	15 gn nicht in Betrieb für 11 ms entspricht IEC 60068-2-27 5 gn im Betrieb für 11 ms entspricht IEC 60068-2-27
Relative Feuchtigkeit	95 % bei 25…55 °C
Elektromagnetische Verträglichkeit	Prüfung der Störfestigkeit gegen schnelle Transienten - Teststufe: 1 kV Level 3 (kapazitiver Verbindungsverschluss) entspricht IEC 61000-4-4 Prüfung der Störfestigkeit gegen Überspannungen - Teststufe: 1 kV Level 3 (Differentialbetrieb) entspricht IEC 61000-4-5 Prüfung der Störfestigkeit gegen Überspannungen - Teststufe: 2 kV Level 3 (Gleichtakt) entspricht IEC 61000-4-5 Elektrostatische Entladung - Teststufe: 6 kV Level 3 (Kontaktentladung) entspricht IEC 61000-4-2 Elektrostatische Entladung - Teststufe: 8 kV Level 3 (Luftaustritt) entspricht IEC 61000-4-2 Prüfung der Störfestigkeit gegen abgestrahlte hochfrequente elektromagnetische Felder - Teststufe: 10 V/m Level 3 (80 MHz - 1 GHz) entspricht IEC 61000-4-3 Leitungsgebundene HF-Störungen - Teststufe: 10 V Level 3 (0,15 - 80 MHz) entspricht IEC 61000-4-6 Schnelle Stoßspannungsspitzen - Teststufe: 2 kV Level 3 (direkter Kontakt) entspricht IEC 61000-4-4 Störfestigkeit gegen Mikrounterbrechungen und Spannungsabfälle - Teststufe: 30 % (500 ms) entspricht IEC 61000-4-11 Störfestigkeit gegen Mikrounterbrechungen und Spannungsabfälle - Teststufe: 100 % (20 ms) entspricht IEC 61000-4-11

Verpackungseinheiten

Vpe 1 Art	PCE
Vpe 1 Menge	1
Vpe 1 Höhe	2,5 cm
Vpe 1 Breite	8,4 cm
Vpe 1 Länge	9,5 cm
Vpe 1 Gewicht	90,0 g
Vpe 2 Art	S02
Vpe 2 Menge	40
Vpe 2 Höhe	15,0 cm
Vpe 2 Breite	30,0 cm
Vpe 2 Länge	40,0 cm
Vpe 2 Gewicht	4,14 kg
Vpe 3 Art	P06
Vpe 3 Menge	640
Vpe 3 Höhe	80,0 cm
Vpe 3 Breite	80,0 cm
Vpe 3 Länge	60,0 cm
Vpe 3 Gewicht	73,38 kg

Nachhaltigkeit

Das Umweltzeichen **Green Premium™** ist die Verpflichtung von Schneider Electric, Produkte mit erstklassiger Umweltleistung zu liefern. Green Premium verspricht Konformität mit den neuesten Vorschriften, Transparenz hinsichtlich der Umweltauswirkungen sowie zirkuläre und CO_2-arme Produkte.

Der Leitfaden zur Bewertung der Produktnachhaltigkeit ist ein Whitepaper, das globale Umweltzeichen-Normen und die Interpretation von Umwelterklärungen erläutert.

Erfahren Sie mehr über Green Premium >

Leitfaden zur Bewertung der Nachhaltigkeit eines kommerziellen Produkts >

Transparenz RoHS/REACh

Angaben zur Umweltfreundlichkeit & Nachhaltigkeit

Quecksilberfrei

Informationen Zu Rohs-Ausnahmen Ja

Zertifizierungen & Normen

Reach-Verordnung	REACh-Deklaration
Eu-Rohs-Richtlinie	Übererfüllung der Konformität (außerhalb EU RoHS-Scope)
Rohs-Richtlinie Für China	RoHS-Erklärung für China
Umweltproduktdeklaration	Produktumweltprofil
Kreislaufwirtschafts-Profil	Entsorgungsinformationen

Dimensions Drawings

Dimensions

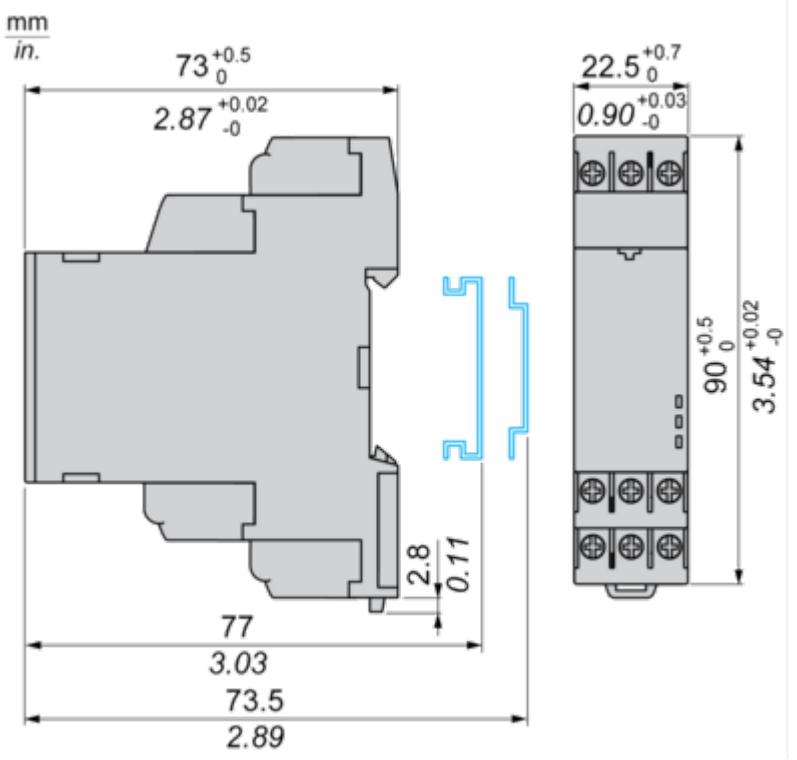

Connections and Schema

Wiring Diagram

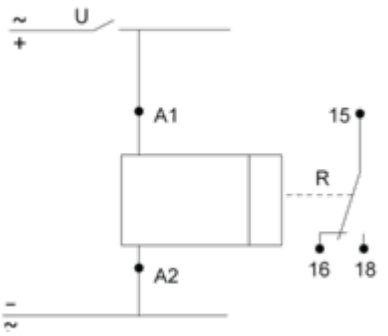

Technical Description

Function Qc: Star-Delta Relay (1 CO)

Description

On energisation of power supply, the output R initializes at its initial state such that energizes STAR CONTACTOR + MAIN CONTACTOR and the timing T starts (STAR connection time duration starts).At the end of the timing period T, the output R closes such that deenergizes STAR CONTACTOR and deenergizes the power supply causes t transition time starts.At the end of the transition time, the output R reverts to its initial state such that energizes DELTA CONTACTOR.

Function: 1 Output

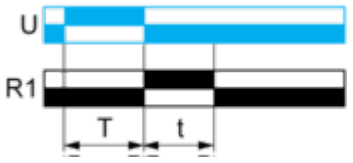

t : 50 ms

Legend

Relay de-energised

Relay energised

Output open

Output closed

U -	Supply
T -	Timing period
t -	Delay to switch ON Delta contact output
R1 -	Star-Delta contact output