Tuotetiedot

Tekniset tiedot

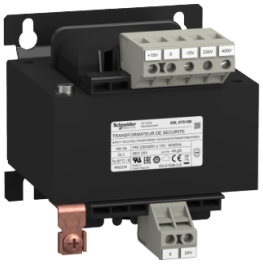

Phaseo - muuntaja - ensiö 230/400VAC - toisio 24V - 100VA

Sähkönumero:

8411082 ABL6TS10B

Keskeytetty: 1.6.2023

Käyttöikä päättyy pian: 1.6.2025

Tuotanto lopetetaan

GTIN-koodi: 3389110585803

Tuotetiedot

Tuoteryhmä	Modicon Transformer Optimized
Tuote Tai Komponentti Tyyppi	Safety and isolation transformer
Teho Va	100 VA
Syöttöjännite	230 V AC 1 vaihe, liittimet: N-L1 400 V AC Vaiheesta vaiheeseen, liittimet: L1-L2
Lähtöjännite	24 V AC
Toisiokäämi	Yksittäinen
Suojaava Päällys	Ilman
Ympäristön Lämpötila Käytettäessä	−20…50 °C

Täydentävät tiedot

Tulojännitteen Rajat	207...253 V 360...440 V
Verkon Taajusrajat	47…63 Hz
Tulojännitteen Toleranssi	+/- 15 V
Hyötysuhde	86 %
Tehohäviöt W	16,3 W
Lähdön Jatkuva Ylijännite	9 % (no load, hot state)
Suurin Jännitteen Lasku Nimelliskuormalla	0 %
Ei Kuorman Menetyksiä	7,1 W
Oikosulkujännite	0,0786
Lähdön Suojauksen Tyyppi	Ylikuormitusta vastaan, suojaustekniikka: with additional protection fuses or circuit-breakers in Selection of Protection Ylijännitettä vastaan, suojaustekniikka: with additional protection fuses or circuit-breakers in Selection of Protection Oikosulkuja vastaan, suojaustekniikka: with additional protection fuses or circuit-breakers in Selection of Protection
Kytkentä - Liittimet	Tuloliitos: Ruuviliittimet, liitoksen kapasiteetti: 5 x 4 mm² AWG 11 Tulon maadoitusliitin: Ruuviliittimet, liitoksen kapasiteetti: 1 x 4 mm² AWG 11 Lähtöliitin: Ruuviliittimet, liitoksen kapasiteetti: 2 x 4 mm² AWG 11
Merkintä	CE
Kiinnitystapa	Neljällä ruuvilla 4,8 mm päällä Pystysuoran paneelin, sijainti: Vaakasuora Neljällä ruuvilla 4,8 mm päällä Pystysuoran paneelin, sijainti: Pysty By clips (with mounting plate) päällä 35 mm symmetrinen DIN-kisko Neljällä ruuvilla 4,8 mm päällä horizontal panel with derating to 90 %
Operointikorkeus	3000 m

Vastuuvapauslauseke: Tätä asiakirjaa ei ole tarkoitettu tuotteiden sopivuuden tai luotettavuuden määrittämiseen tiettyjä käyttäjäsovelluksia varten, eikä sitä saa käyttää tähän tarkoitukseen.

Sähköinen Eristysluokka	Luokka B
Leveys	84,0 mm
Korkeus	87,0 mm
Syvyys	95,0 mm
Tuotteen Paino	2,05 kg

Ympäristötiedot

Tuote Sertifiointi	UR EAC DNV-GL
Standardit	UL 506
Ip Suojausluokka	IP20
Ympäristölliset Ominaisuudet	EMC EN 62041 Turvallisuus EN 61558-1 Turvallisuus EN 61558-2-6
Suojauskäsittely	TC
Ympäristön Lämpötila Varastoitaessa	−40…80 °C
Ylijännite Kategoria	Luokka I VDE 0106-1
Läpilyöntilujuus	2000 V between winding and ground 4000 V between primary and secondary

Pakkaustiedot

Unit Type Of Package 1	PCE
Number Of Units In Package 1	1
Package 1 Height	14,000 cm
Package 1 Width	12,500 cm
Package 1 Length	18,500 cm
Package 1 Weight	2,218 kg
Unit Type Of Package 2	P06
Number Of Units In Package 2	60
Package 2 Height	75,000 cm
Package 2 Width	60,000 cm
Package 2 Length	80,000 cm
Package 2 Weight	146,440 kg

Takuu

Takuu	18 months

Kestävä kehitys

Green Premium™ -merkki osoittaa Schneider Electricin sitoumuksen toimittaa tuotteita, jotka ovat luokkansa ympäristöystävällisimpiä. Green Premium takaa uusimpien säädösten noudattamisen, ympäristövaikutusten läpinäkyvyyden sekä kiertotaloutta edistävät ja vähähiiliset tuotteet.
Tuotteen kestävän kehityksen arviointiopas on White Paper -julkaisu, jossa selvennetään maailmanlaajuisia ympäristömerkintästandardeja ja ympäristöilmoitusten tulkintaa.

Lue lisää Green Premiumista >

Opas kaupallisen tuotteen kestävän kehityksen arviointiin >

Avoimuus RoHS/REACh

Hyvinvointi

Ei Elohopeaa	
Rohs-Vapautuksen Tiedot	Kyllä
Ei Pvc-Muovia	

Sertifioinnit ja standardit

Reach-Asetus	REACh-ilmoitus
Eu:N Rohs-Direktiivi	Proaktiivinen vaatimustenmukaisuus (tuote ei kuulu EU:n RoHS-direktiivin piiriin)
Kiinan Rohs-Säädökset	Kiinan RoHS-ilmoitus
Ympäristöilmoitus	Tuotteen ympäristöprofiili
Kiertoprofiili	Ei tarvetta erityisille kierrätystoimenpiteille Kiertoprofiili

Dimensions Drawings

Dimensions

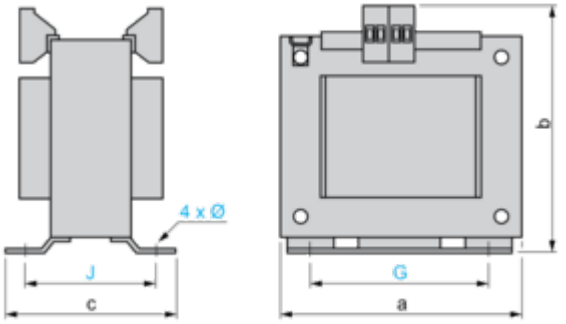

Dimensions in mm

a	b	c	G	J	Ø
84	95	87	64	65.5	4.8

Dimensions in in.

a	b	c	G	J	Ø
3.31	3.74	3.42	2.52	2.58	0.19

Connections and Schema

Internal Scheme

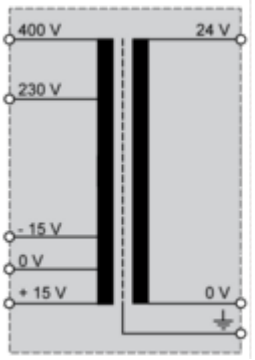

Primary Voltage Wiring

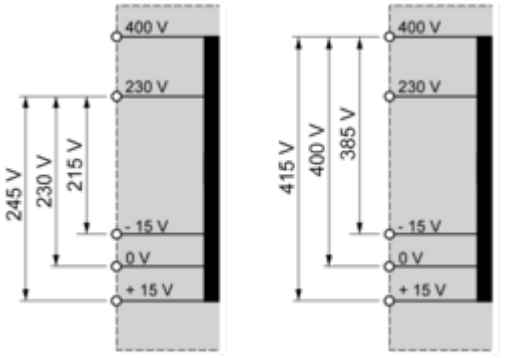
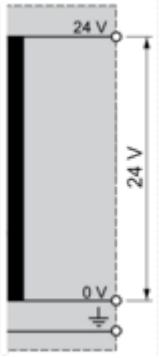
Secondary Voltage Wiring