Fiche technique du produit

Spécifications

Green Premium™

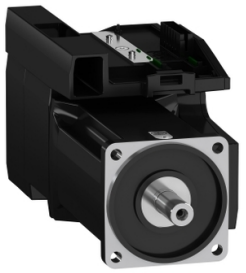

Lexium BMI - servo-moteur 3-phase - clavette IP65 - 100mm - monotour 128

BMI1002P31A

Arrêt de fabrication consulter si stock

La production de ce produit a été arrêtée le: 30 juin 2023

Fin de service imminente: 31 déc. 2050

Statut commercial: Arrêt de fabrication consulter si stock

Principales

Compatibilité De Gamme	Lexium 32i
Type De Produit Ou Équipement	Servo-moteur avec l'étage de puissance
Nom De L'Appareil	BMI

Complémentaires

Vitesse Mécanique Maximum	6000 Tr/mn
[Us] Tension D'Alimentation	208…480 V - 15...10 %
Limites De La Tension D'Alimentation	208…480 V
Nombre De Phases Réseau	Triphasé
Fréquence D'Alimentation	50/60 Hz - 5...5 %
Limites De Fréquence Réseau	47,5…63 Hz
Filtre Cem	Intégré
Courant De Sortie Permanent	4 A à 8 kHz
Courant De Sortie De Crête 3S	12 A à 400 V pour 3 s
Courant Continu À L'Arrêt	4 A
Couple Continu À L'Arrêt	6 N.m à 208...480 V triphasé
Couple Crête À L'Arrêt	14 N.m à 208 V triphasé 14 N.m à 400 V triphasé 14 N.m à 480 V triphasé
Puissance De Sortie Nominale	1000 W à 208 V triphasé 1900 W à 400 V triphasé 1900 W à 480 V triphasé
Couple Nominal	5,1 N.m à 400 V triphasé 5,4 N.m à 208 V triphasé 4,1 N.m à 480 V triphasé
Vitesse Nominale	1900 tr/mn à 208 V triphasé 3800 tr/mn à 400 V triphasé 4700 tr/mn à 480 V triphasé
Courant Maximal Irms	17,5 A à 208 V, triphasé 17,5 A à 400 V, triphasé 17,5 A à 480 V, triphasé
Conformité	Unité de commande variateur LXM32i CANopen Unité de commande variateur LXM32i EtherCAT
Terminaison De L'Axe	Avec clavette

Clause de non responsabilité : Cette documentation n'est pas destinée à remplacer ni ne peut servir à déterminer l'adéquation ou la fiabilité de ces produits dans le cadre d'une application spécifique

Second Arbre	Sans avec deuxième extrémité d'arbre
Diamètre De L'Axe	19 mm
Longueur De L'Axe	40 mm
Largeur Clavette	6 mm
Type De Retour	Absolu mono-tour SinCos Hiperface
Résolution Du Retour Vitesse	131 072 points/tour
Frein De Parking	Sans
Support De Montage	Bride conforme à la norme internationale
Taille Bride Moteur	100 mm
Raccordement Électrique	Carte de circuit imprimé conn
Constante De Couple	1,28 N.m/A à 20 °C
Constante De Fem	84,52 V/ktr/mn à 20 °C
Nombre De Pôles De Moteur	10
Inertie Du Rotor	6,28 kg.cm²
Résistance Du Stator	2,347 Ohm à 20 °C
Inductance Du Stator	9,79 mH à 20 °C
Constante De Temps Électrique Du Stator	4,17 ms à 20 °C
Force Radiale Maximale Fr	990 N à 1000 Tr/mn 790 N à 2000 Tr/mn 690 N à 3000 Tr/mn 620 N à 4000 Tr/mn 580 N à 5000 Tr/mn
Force Axiale Maximale Fa	0,2 x Fr
Type De Refroidissement	Convection naturelle
Longueur	273 mm
Nombre De Taille Moteur	2
Diamètre Du Centrage	95 mm
Profondeur Du Diamètre De Centrage	3,5 mm
Nombre De Trous De Fixation	4
Diamètre Des Trous De Fixation	9 mm
Diamètre Des Trous De Fixation	115 mm
Distance Épaulement De L'Arbre Bride	3,5 mm

Environnement

Degré De Protection Ip	IP65

Emballage

Type D'Emballage 1	PCE
Nb Produits Dans L'Emballage 1	1
Hauteur De L'Emballage 1	25,0 cm
Largeur De L'Emballage 1	18,6 cm
Longueur De L'Emballage 1	55,0 cm
Poids De L'Emballage 1	9,5 kg

Garantie contractuelle

Garantie	18 mois

Développement durable

Le label Green Premium™ montre l'engagement de Schneider Electric à fournir des produits aux performances environnementales exceptionnelles. Green Premium garantit le respect des dernières réglementations, la transparence de l'impact du produit sur l'environnement, ainsi que des produits circulaires avec de faibles émissions de CO_2.

En savoir plus sur Green Premium >

Transparence RoHS/REACh

Performances en matière de bien-être

Sans Mercure	
Information Sur Les Exemptions Rohs	Oui
Sans Pvc	

Certifications et normes

Régulation Reach	Déclaration REACh
Directive Rohs Ue	Conformité pro-active (Produit en dehors du scope légal RoHS UE)
Régulation Rohs Chine	Déclaration RoHS pour la Chine
Profil Environnemental	Profil environnemental du Produit
Deee	Sur le marché de l'Union Européenne, le produit doit être mis au rebut selon un protocole spécifique de collecte des déchets et ne jamais être jeté dans une poubelle d'ordures ménagères.
Profil De Circularité	Informations de fin de vie

Encombrements

Dimensions extérieures

Avec résistance de freinage standard

Montage de type A

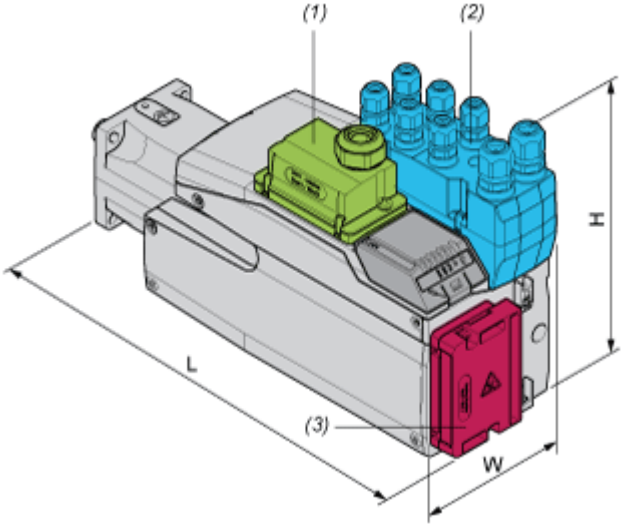

(1) Module pour tension d'alimentation

(2) Module d'E/S

(3) Résistance de freinage standard

Dimensions en mm

W	H	L
132,6	217	294

Dimensions en pouces

W	H	L
5,22	8,54	11,57

Montage de type B

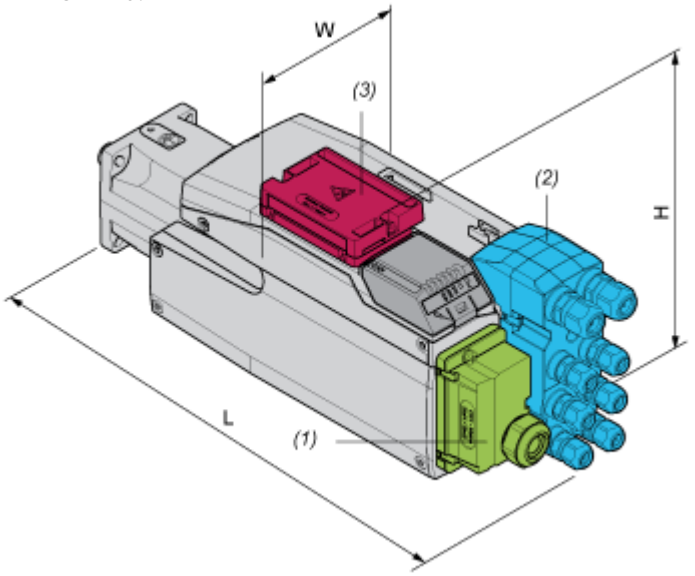

(1) Module pour tension d'alimentation

(2) Module d'E/S

(3) Résistance de freinage standard

Dimensions en mm

W	H	L
132,6	168	343

Dimensions en pouces

W	H	L
5,22	6,61	13,5

Avec résistance de freinage externe

Montage de type C

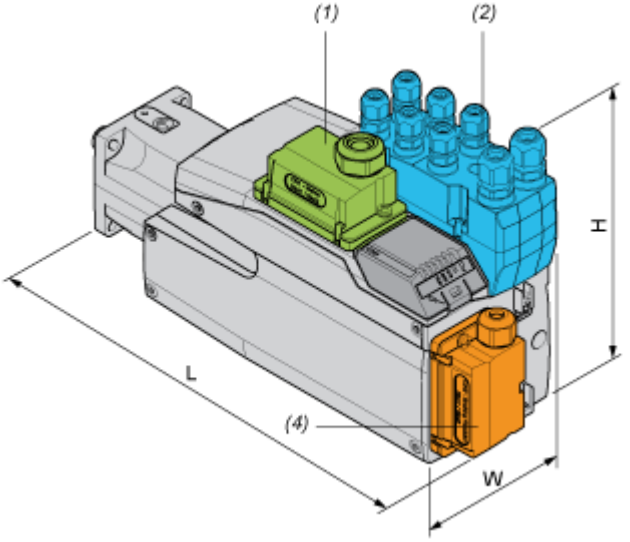

(1) Module pour tension d'alimentation

(2) Module d'E/S

(4) Résistance de freinage externe

Dimensions en mm

W	H	L
132,6	217	306

Dimensions en pouces

W	H	L
5,22	8,54	12,05

Montage de type D

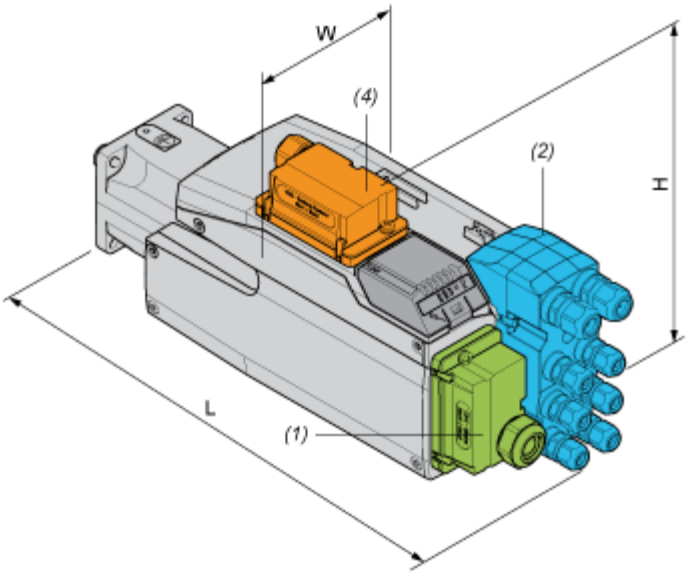

(1) Module pour tension d'alimentation

(2) Module d'E/S

(4) Résistance de freinage externe

Dimensions en mm

W	H	L
132,6	180	343

Dimensions en pouces

W	H	L
5,22	7,09	13,5

Montage de type E

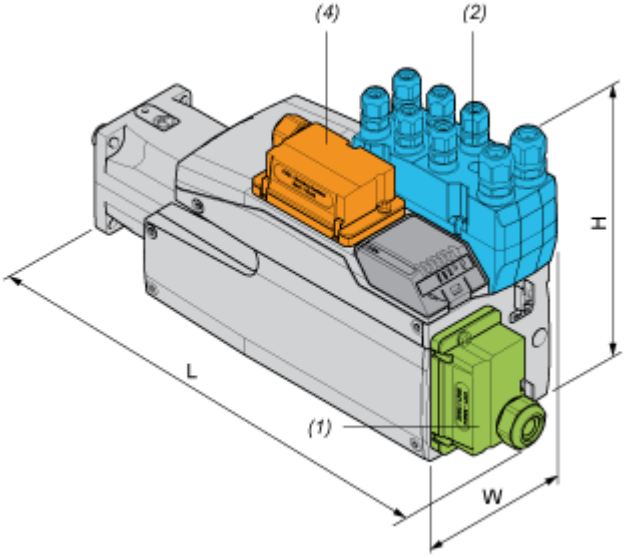

(1) Module pour tension d'alimentation

(2) Module d'E/S

(4) Résistance de freinage externe

Dimensions en mm

W	H	L
132,6	217	333

Dimensions en pouces

W	H	L
5,22	8,54	13,11

Montage de type F

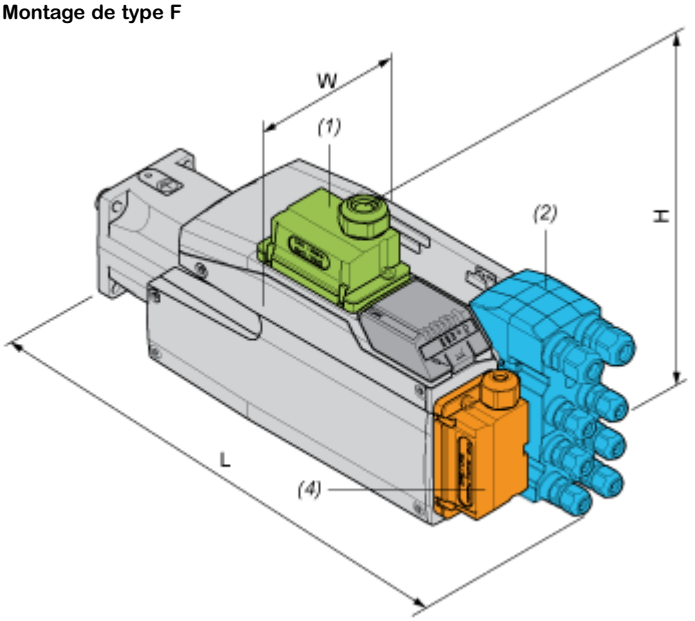

(1) Module pour tension d'alimentation

(2) Module d'E/S

(4) Résistance de freinage externe

Dimensions en mm

W	H	L
132,6	206,5	343

Dimensions en pouces

W	H	L
5,22	8,13	13,5

Courbes de performance

Courbes de performances

Courbes couple/vitesse avec alimentation triphasée 208 V

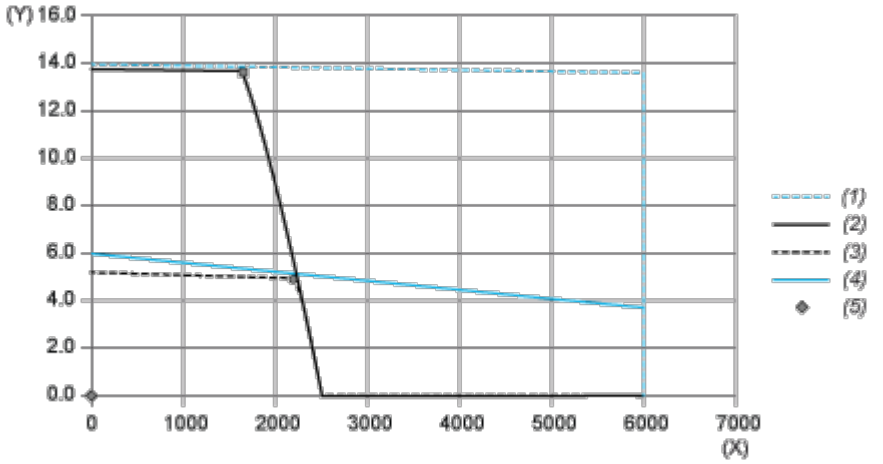

(X) Vitesse (tours/minute)

(Y) Couple (N.m)

(1) Crête moteur

(2) Crête variateur

(3) Cont. variateur

(4) Cont. moteur

(5) Point de marche

		Puissance	A la vitesse	Avec le couple
Puissance crête maxi.	■	2499 W	1740 tours/minute	13,72 N.m
Puissance cont. maxi (variateur)	●	1109	2160 tours/minute	4,90 N.m

Courbes de performances

Courbes couple/vitesse avec alimentation triphasée 400 V

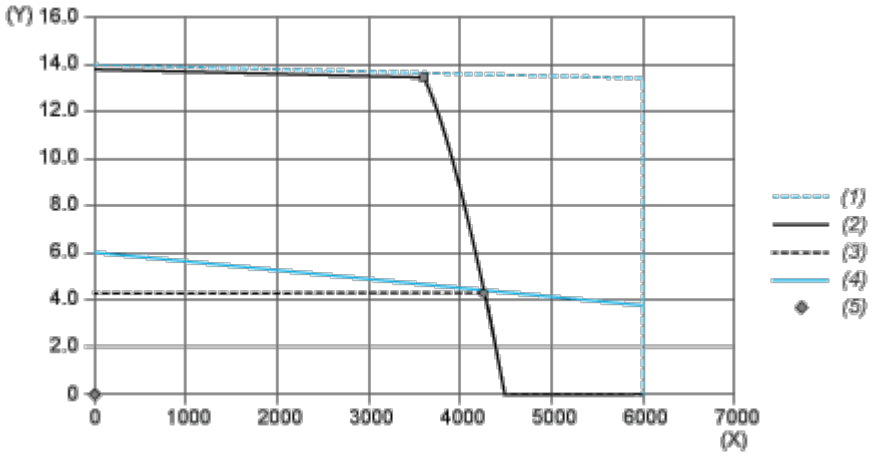

(X) Vitesse (tours/minute)

(Y) Couple (N.m)

(1) Crête moteur

(2) Crête variateur

(3) Cont. variateur

(4) Cont. moteur

(5) Point de marche

		Puissance	A la vitesse	Avec le couple
Puissance crête maxi.	■	5090 W	3600 tours/minute	13,50 N.m
Puissance cont. maxi (variateur)	●	1954 W	4320 tours/minute	4,32 N.m

Courbes de performances

Courbes couple/vitesse avec alimentation triphasée 480 V

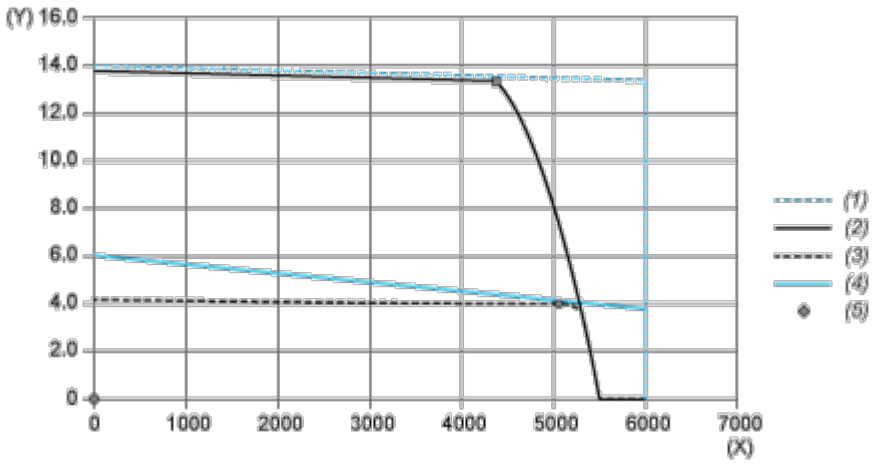

(X) Vitesse (tours/minute)

(Y) Couple (N.m)

(1) Crête moteur

(2) Crête variateur

(3) Cont. variateur

(4) Cont. moteur

(5) Point de marche

		Puissance	A la vitesse	Avec le couple
Puissance crête maxi.	■	6117 W	4380 tours/minute	13,34 N.m
Puissance cont. maxi (variateur)	●	2080 W	5040 tours/minute	3,94 N.m