Fiche technique du produit

Spécifications

Harmony XB5 - tête bouton tournant à clé spec - Ø22 - 3 pos fix - retr GD

ZB5AG5K

La production de ce produit a été arrêtée le: 23 janv. 2021

Statut commercial: Arrêt de commercialisation

Arrêt de commercialisation

Principales

Gamme De Produit	Harmony XB5
Type De Produit Ou Équipement	Tête de bouton-tournant à clé
Nom De L'Appareil	ZB5
Matériau De La Collerette	Plastique gris foncé
Diamètre De Fixation	22 mm
Type De Tête	Standard
Vente Par Quantité Indivisible	1
Forme De La Tête De L'Unité De Signalisation	Rond
Type D'Unité De Commande	position maintenue
Profil De L'Unité De Commande	Noir bouton-tournant à clé
Positions De L'Unité De Commande	3 positions de +/- 45°
Type De Serrure	Clé spéciale
Position De Retrait De La Clé	Gauche et droite

Complémentaires

Largeur Hors Tout Cao	29 mm
Hauteur Hors Tout Cao	29 mm
Profondeur Hors Tout Cao	72 mm
Endurance Mécanique	1000000 cycle
Code De Composition Électrique	C4 pour <6 contacts à l'aide desimple et double blocs dans montage avant C5 pour <5 contacts à l'aide deunique blocs dans montage avant C6 pour <5 contacts à l'aide desimple et double blocs dans montage avant C7 pour <4 contacts à l'aide deunique blocs dans montage avant C8 pour <4 contacts à l'aide desimple et double blocs dans montage avant C11 pour <3 contacts à l'aide deunique blocs dans montage avant C3 pour <6 contacts à l'aide deunique blocs dans montage avant SF1 pour <3 contacts à l'aide deunique blocs dans montage avant SR1 pour <3 contacts à l'aide deunique blocs dans montage arrière

Environnement

Traitement De Protection	TH
Température Ambiante De Stockage	-40…70 °C
Température De L'Air Ambiant En Fonctionnement	-40…70 °C
Catégorie De Surtension	Classe II se conformer à CEI 60536

Clause de non responsabilité : Cette documentation n'est pas destinée à remplacer ni ne peut servir à déterminer l'adéquation ou la fiabilité de ces produits dans le cadre d'une application spécifique

Degré De Protection Ip	IP66 se conformer à CEI 60529 IP67 IP69 IP69K
Tenue À L'Environnement Nema	NEMA 13 NEMA 4X
Tenue Au Nettoyage Haute Pression	7000000 Pa à 55 °C, distance : 0,1 m
Tenue Aux Chocs Ik	IK06 conforming to CEI 50102
Normes	CSA C22.2 No 14 JIS C8201-5-1 EN/CEI 60947-5-1 EN/CEI 60947-5-4 EN/CEI 60947-1 UL 508 JIS C8201-1
Certifications Du Produit	CSA DNV BV GL listé UL LROS (Lloyds register of shipping)
Tenue Aux Vibrations	5 gn (f= 2…500 Hz) se conformer à CEI 60068-2-6
Tenue Aux Chocs Mécaniques	30 gn (durée = 18 ms) pour accélération sur 1/2 sinusoïde se conformer à CEI 60068-2-27 50 gn (durée = 11 ms) pour accélération sur 1/2 sinusoïde se conformer à CEI 60068-2-27

Garantie contractuelle

Garantie	18 mois

Encombrements

Dimensions

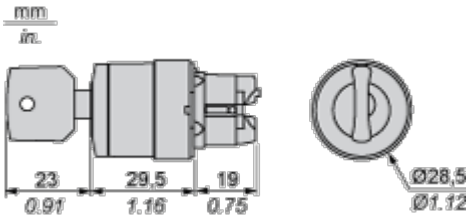

Montage et périmètre de sécurité

Découpe pour boutons-poussoirs, commutateurs et voyants (trous réalisés, prêt à installer)

Connexion par borniers à vis ou connecteurs enfichables ou carte de circuit imprimé

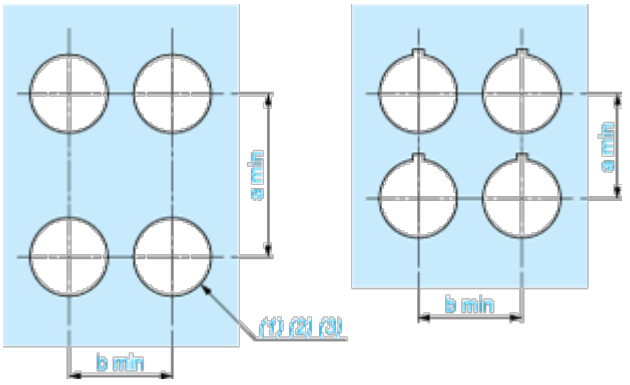

(1) Diamètre sur support ou panneau réalisé

(2) Pour les commutateurs de sélection et les boutons d'arrêt d'urgence, l'utilisation d'un type de plaque antirotation ZB5AZ902 est recommandé.

(3) Ø 22,5 mm recommandé (Ø 22,3 $_{0}^{+0,4}$) / Ø 0,89 pouces recommandé (Ø 0,88 pouces $_{0}^{+0,016}$)

Connexions	a en mm	a en pouces	b en mm	b en pouces
Par bornes à vis ou connecteur enfichable	40	1,57	30	1,18
Par connecteurs Faston	45	1,77	32	1,26
Sur carte de circuit imprimé	30	1,18	30	1,18

Détail de la cavité de la cosse

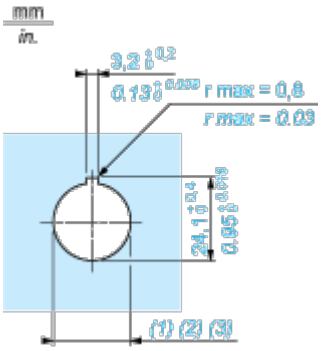

(1) Diamètre sur support ou panneau réalisé

(2) Pour les commutateurs de sélection et les boutons d'arrêt d'urgence, l'utilisation d'un type de plaque antirotation ZB5AZ902 est recommandé.

(3) Ø 22,5 mm recommandé (Ø 22,3 $_{0}^{+0,4}$) / Ø 0,89 pouces recommandé (Ø 0,88 pouces $_{0}^{+0,016}$)

Boutons-poussoirs, commutateurs et voyants pour raccordement sur carte de circuit imprimé

Découpe du panneau (vue côté utilisateur)

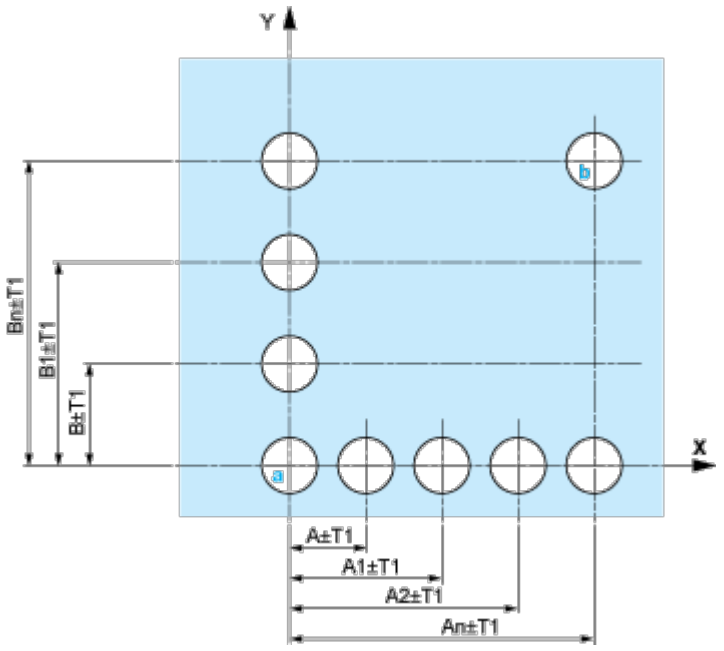

A : 30 mm min. / 1,18 pouce min.

B : 40 mm min. / 1,57 pouce min.

Découpe de la carte de circuit imprimé (vue côté blocs électriques)

Dimensions en mm

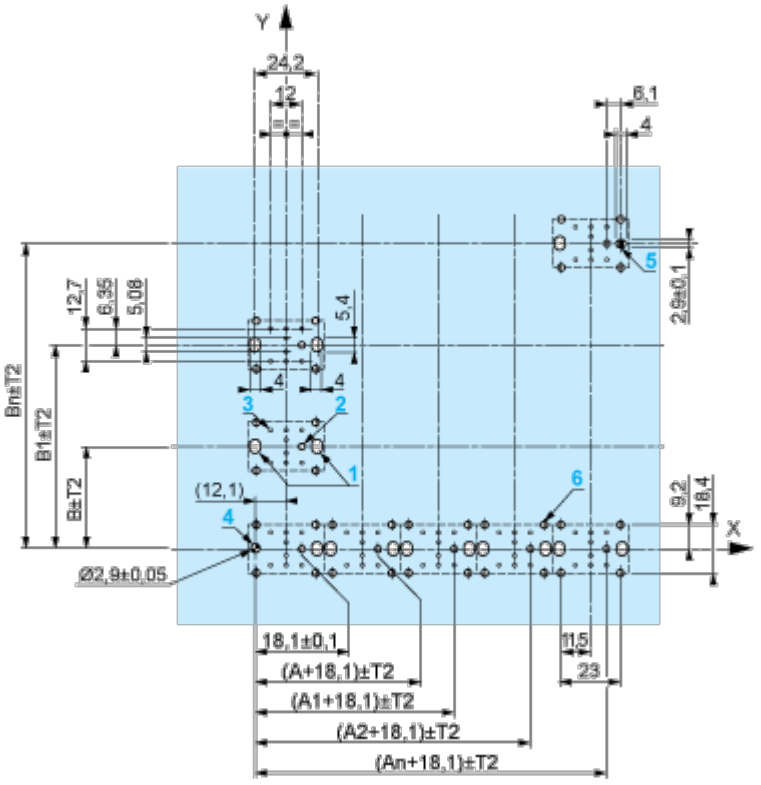

A : 30 mm min.

B : 40 mm min.

Dimensions en pouces

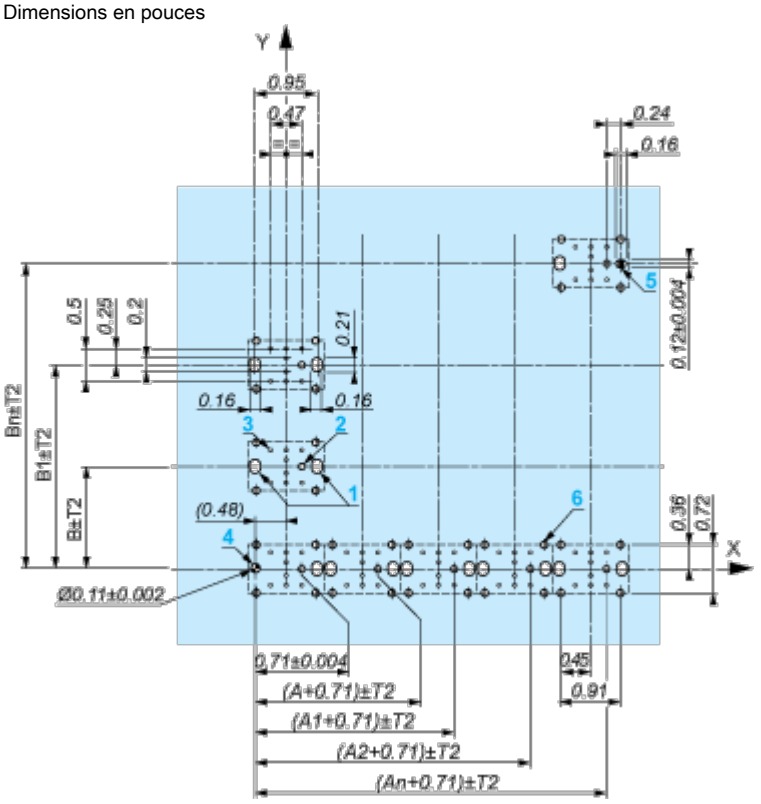

A : 1,18 pouce min.

B : 1,57 pouce min.

Tolérances générales du panneau et de la carte de circuit imprimé

La somme des valeurs absolues des tolérances ne doit pas dépasser 0,3 mm / 0,012 pouce : T1 + T2 = 0,3 mm max.

Précautions d'installation

- Epaisseur minimum de la carte de circuit : 1,6 mm / 0,06 pouce
- Diamètre des découpes : 22,4 mm ± 0,1 mm / 0,88 pouce ± 0,004
- Orientation de l'embase ZB5AZ009 : ± 2°30' (sauf découpes repérées **a** et **b**).
- Couple de serrage des vis ZBZ006 : 0,6 N.m (5,3 lbf.in) max.
- Prévoir une entretoise ZB5AZ079 et ses vis de fixation :
  - tous les 90 mm / 3,54 pouces en horizontal (X), et 120 mm / 4,72 pouces en vertical (Y).
  - avec chaque tête pour bouton tournant (ZB5AD•, ZB5AJ•, ZB5AG•).

Les centres des découpes repérées **a** et **b** sont diamétralement opposés et doivent être alignés avec les découpes repérées **4** et **5**.

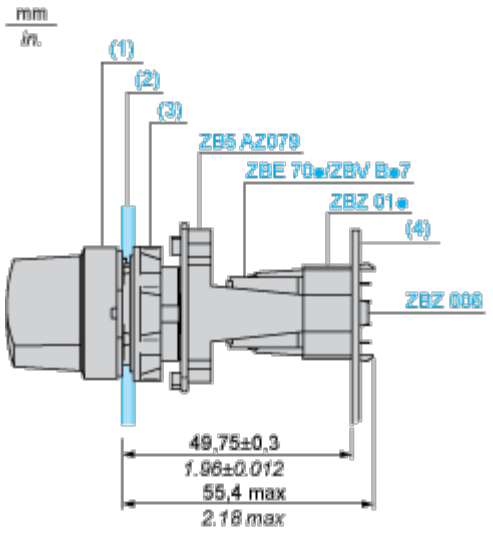

(1) Tête ZB5AD•

(2) Panneau

(2) Ecrou

(4) Carte de circuit imprimé

Montage de l’adaptateur (socket) ZBZ01•

- **1** 2 trous oblongs pour le passage des vis ZBZ006
- **2** 1 trou Ø 2,4 mm ± 0,05 / 0,09 pouce ± 0,002 pour centrage de l'adaptateur ZBZ01•
- **3** 8 trous Ø 1,2 mm / 0,05 pouce
- **4** 1 trou Ø 2,9 mm ± 0,05 / 0,11 pouce ± 0,002, pour centrage de la carte de circuit imprimé (avec la découpe repérée **a**)
- **5** 1 trou oblong pour centrage de la carte de circuit imprimé (avec la découpe repérée **b**)
- **6** 4 trous Ø 2,4 mm / 0,09 pouce pour clipsage de l'adaptateur ZBZ01•

Les cotes An + 18,1 sont rattachées aux trous Ø 2,4 mm ± 0,05 / 0,09 pouce ± 0,002 pour centrage de l'adaptateur ZBZ01•.

Description technique

Composition électrique correspondant au code C4

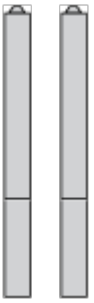

Composition électrique correspondant au code C5

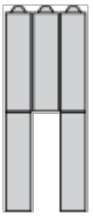

Composition électrique correspondant au code C6

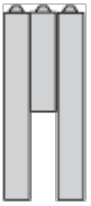

Composition électrique correspondant au code C7

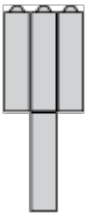

Composition électrique correspondant au code C8

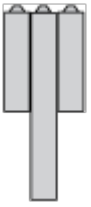

Composition électrique correspondant au code C3

Composition électrique correspondant aux codes C9, C11, SF1 et SR1

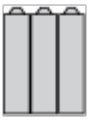

Légende

Contact simple

Contact double

Bloc lumineux

Emplacement possible

Séquence des contacts composant le corps des boutons tournants à 3 positions

Position 315°

Poussoir	Position	Haute			
		Basse			
	Emplacement		Gauche	Centre	Droite
	Etat		1	1	0
Contacts	N/O		fermé	fermé	ouvert
	N/C		ouvert	ouvert	fermé

Position 0°

Poussoir	Position	Haute			
		Basse			
	Emplacement		Gauche	Centre	Droite
	Etat		0	0	0
Contacts	N/O		ouvert	ouvert	ouvert
	N/C		fermé	fermé	fermé

Position 45°

Poussoir	Position	Haute			
		Basse			
	Emplacement		Gauche	Centre	Droite
	Etat		0	1	1
Contacts	N/O		ouvert	fermé	fermé
	N/C		fermé	ouvert	ouvert