Fiche technique du produit

Spécifications

Harmony tête de coup de poing Ø 60 - déverrouillage par clé- Ø22 - noir

ZB5AS22

Arrêt de commercialisation

La production de ce produit a été arrêtée le: 30 juin 2020

Fin de service le: 21 oct. 2020

Statut commercial: Arrêt de commercialisation

Principales

Gamme De Produit	Harmony XB5
Type De Produit Ou Équipement	Tête de bouton-poussoir non lumineux
Nom De L'Appareil	ZB5
Matériau De La Collerette	Plastique gris foncé
Type De Tête	Standard
Diamètre De Fixation	22 mm
Vente Par Quantité Indivisible	1
Forme De La Tête De L'Unité De Signalisation	Rond
Type D'Unité De Commande	accrochage
Remise À Zéro	Déverrouillage par clé
Profil De L'Unité De Commande	Noir coup de poing Ø 60 mm, non marqué
Type De Serrure	Clé 455
Position De Retrait De La Clé	Au milieu
Présentation Du Produit	Élément de base

Complémentaires

Largeur Hors Tout Cao	60 mm
Hauteur Hors Tout Cao	60 mm
Profondeur Hors Tout Cao	79 mm
Poids Du Produit	0,064 kg
Endurance Mécanique	500000 cycle
Boîte Associée	XALD 1 découpe
Code De Composition Électrique	C11 pour <3 contacts à l'aide deunique blocs dans montage avant C15 pour <1 contacts à l'aide deunique blocs dans montage avant SF1 pour <3 contacts à l'aide deunique blocs dans montage avant SR1 pour <3 contacts à l'aide deunique blocs dans montage arrière C7 pour <4 contacts à l'aide deunique blocs dans montage avant C8 pour <4 contacts à l'aide desimple et double blocs dans montage avant C10 pour <4 contacts à l'aide desimple et double blocs dans montage avant
Code De Compatibilité	ZB5

Environnement

Clause de non responsabilité : Cette documentation n'est pas destinée à remplacer ni ne peut servir à déterminer l'adéquation ou la fiabilité de ces produits dans le cadre d'une application spécifique

Traitement De Protection	TH
Température Ambiante De Stockage	-40…70 °C
Température De L'Air Ambiant En Fonctionnement	-40…70 °C
Catégorie De Surtension	Classe II se conformer à CEI 60536
Degré De Protection Ip	IP66 se conformer à CEI 60529 IP67 IP69 IP69K
Tenue À L'Environnement Nema	NEMA 13 NEMA 4X
Tenue Au Nettoyage Haute Pression	7000000 Pa à 55 °C, distance : 0,1 m
Tenue Aux Chocs Ik	IK03 conforming to CEI 50102
Normes	EN/CEI 60947-5-1 EN/CEI 60947-5-4 JIS C8201-5-1 CSA C22.2 No 14 EN/CEI 60947-1 UL 508 JIS C8201-1
Certifications Du Produit	CSA LROS (Lloyds register of shipping) listé UL GL BV DNV
Tenue Aux Vibrations	5 gn (f= 2…500 Hz) se conformer à CEI 60068-2-6
Tenue Aux Chocs Mécaniques	30 gn (durée = 18 ms) pour accélération sur 1/2 sinusoïde se conformer à CEI 60068-2-27 50 gn (durée = 11 ms) pour accélération sur 1/2 sinusoïde se conformer à CEI 60068-2-27

Emballage

Type D'Emballage 1	PCE
Nb Produits Dans L'Emballage 1	1
Hauteur De L'Emballage 1	9 cm
Largeur De L'Emballage 1	7,2 cm
Longueur De L'Emballage 1	7,2 cm
Poids De L'Emballage 1	64 g

Garantie contractuelle

Garantie	18 mois

Développement durable

Le label Green Premium™ montre l'engagement de Schneider Electric à fournir des produits aux performances environnementales exceptionnelles. Green Premium garantit le respect des dernières réglementations, la transparence de l'impact du produit sur l'environnement, ainsi que des produits circulaires avec de faibles émissions de CO_2.

En savoir plus sur Green Premium >

Transparence RoHS/REACh

Performances en matière de bien-être

Sans Svhc Reach	
Sans Métaux Lourds Toxiques	
Sans Mercure	
Information Sur Les Exemptions Rohs	Oui

Certifications et normes

Régulation Reach	Déclaration REACh
Directive Rohs Ue	Conformité pro-active (Produit en dehors du scope légal RoHS UE) Déclaration RoHS UE
Régulation Rohs Chine	Déclaration RoHS pour la Chine
Profil Environnemental	Profil environnemental du Produit
Profil De Circularité	Informations de fin de vie

Encombrements

Dimensions

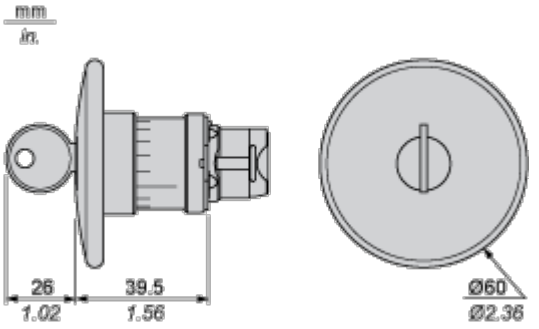

Montage et périmètre de sécurité

Découpe pour boutons-poussoirs, commutateurs et voyants (trous réalisés, prêt à installer)

Connexion par borniers à vis ou connecteurs enfichables ou carte de circuit imprimé

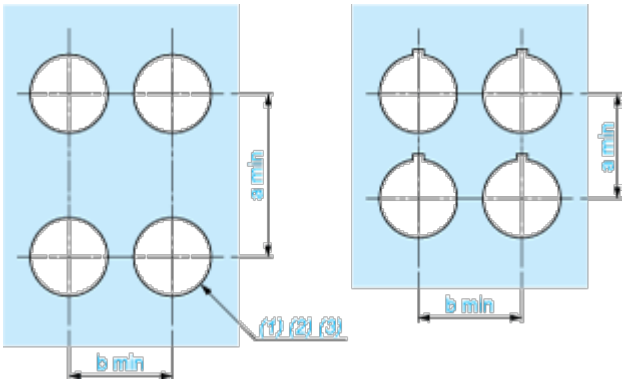

(1) Diamètre sur support ou panneau réalisé

(2) Pour les commutateurs de sélection et les boutons d'arrêt d'urgence, l'utilisation d'un type de plaque antirotation ZB5AZ902 est recommandé.

(3) Ø 22,5 mm recommandé (Ø 22,3 $^{+ 0,4}_{0}$) / Ø 0,89 pouces recommandé (Ø 0,88 pouces $^{+ 0,016}_{0}$)

Connexions	a en mm	a en pouces	b en mm	b en pouces
Par bornes à vis ou connecteur enfichable	40	1,57	30	1,18
Par connecteurs Faston	45	1,77	32	1,26
Sur carte de circuit imprimé	30	1,18	30	1,18

Détail de la cavité de la cosse

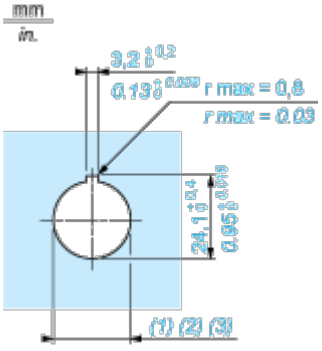

(1) Diamètre sur support ou panneau réalisé

(2) Pour les commutateurs de sélection et les boutons d'arrêt d'urgence, l'utilisation d'un type de plaque antirotation ZB5AZ902 est recommandé.

(3) Ø 22,5 mm recommandé (Ø 22,3 $^{+ 0,4}_{0}$) / Ø 0,89 pouces recommandé (Ø 0,88 pouces $^{+0,016}_{0}$)

Boutons-poussoirs, commutateurs et voyants pour raccordement sur carte de circuit imprimé

Découpe du panneau (vue côté utilisateur)

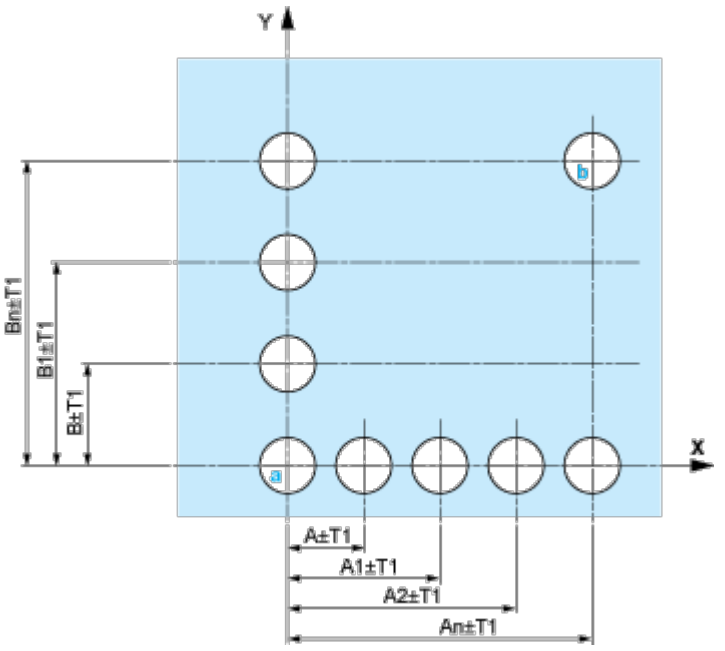

A : 30 mm min. / 1,18 pouce min.

B : 40 mm min. / 1,57 pouce min.

Découpe de la carte de circuit imprimé (vue côté blocs électriques)

Dimensions en mm

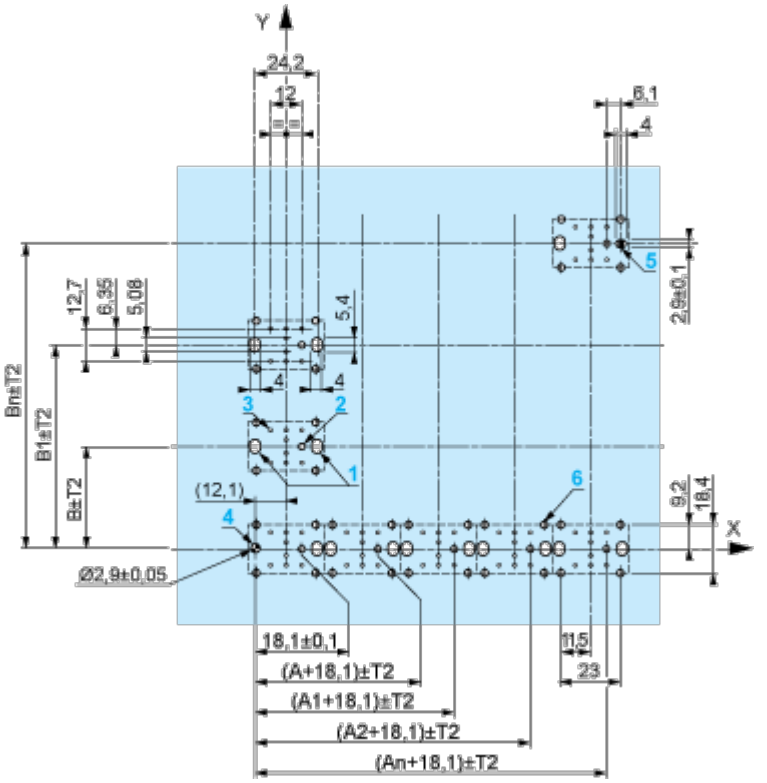

A : 30 mm min.

B : 40 mm min.

Dimensions en pouces

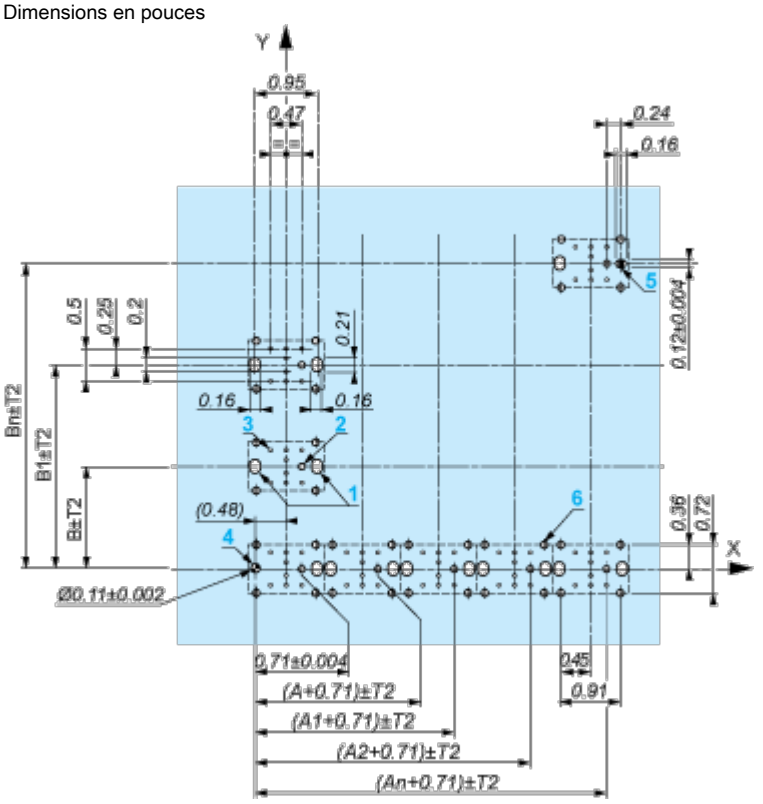

A : 1,18 pouce min.

B : 1,57 pouce min.

Tolérances générales du panneau et de la carte de circuit imprimé

La somme des valeurs absolues des tolérances ne doit pas dépasser 0,3 mm / 0,012 pouce : T1 + T2 = 0,3 mm max.

Précautions d'installation

- Epaisseur minimum de la carte de circuit : 1,6 mm / 0,06 pouce
- Diamètre des découpes : 22,4 mm ± 0,1 mm / 0,88 pouce ± 0,004
- Orientation de l'embase ZB5AZ009 : ± 2°30' (sauf découpes repérées **a** et **b**).
- Couple de serrage des vis ZBZ006 : 0,6 N.m (5,3 lbf.in) max.
- Prévoir une entretoise ZB5AZ079 et ses vis de fixation :
  - tous les 90 mm / 3,54 pouces en horizontal (X), et 120 mm / 4,72 pouces en vertical (Y).
  - avec chaque tête pour bouton tournant (ZB5AD•, ZB5AJ•, ZB5AG•).

Les centres des découpes repérées **a** et **b** sont diamétralement opposés et doivent être alignés avec les découpes repérées **4** et **5**.

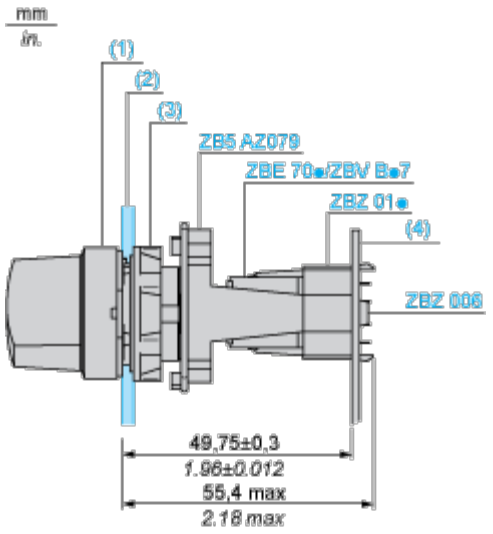

(1) Tête ZB5AD•

(2) Panneau

(2) Ecrou

(4) Carte de circuit imprimé

Montage de l’adaptateur (socket) ZBZ01•

- **1** 2 trous oblongs pour le passage des vis ZBZ006
- **2** 1 trou Ø 2,4 mm ± 0,05 / 0,09 pouce ± 0,002 pour centrage de l'adaptateur ZBZ01•
- **3** 8 trous Ø 1,2 mm / 0,05 pouce
- **4** 1 trou Ø 2,9 mm ± 0,05 / 0,11 pouce ± 0,002, pour centrage de la carte de circuit imprimé (avec la découpe repérée **a**)
- **5** 1 trou oblong pour centrage de la carte de circuit imprimé (avec la découpe repérée **b**)
- **6** 4 trous Ø 2,4 mm / 0,09 pouce pour clipsage de l'adaptateur ZBZ01•

Les cotes An + 18,1 sont rattachées aux trous Ø 2,4 mm ± 0,05 / 0,09 pouce ± 0,002 pour centrage de l'adaptateur ZBZ01•.

Description technique

Composition électrique correspondant au code C7

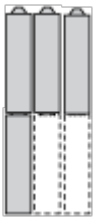

Compositions électrique correspondant au code C8

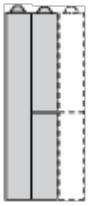

Compositions électrique correspondant au code C10

Composition électrique correspondant aux codes C9, C11, SF1 et SR1

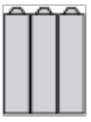

Composition électrique correspondant au code C15

1 N/O

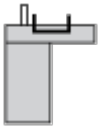

1 N/C

1 N/O + N/C ou 1 N/O + N/O ou 1 N/C + N/C

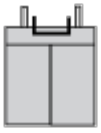

Légende

Contact simple

Contact double

Bloc lumineux
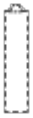
Emplacement possible