Termékadatlap

Műszaki adatok

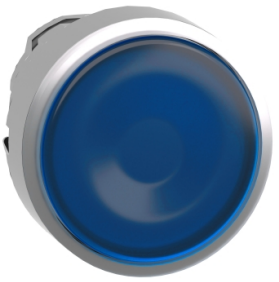

Harmony fém világító nyomógomb fej, Ø22, visszatérő, beépített LED-hez, kék

ZB4BW363

Nettó listaár: 3 662,00 HUF

Fő jellemzők

Termékválaszték	Harmony XB4R
Termék Vagy Alkatrész Típusa	Fűtőtest
Készülék Rövid Neve	ZB4F
Termék Kompatibilitása	Universal LED
Külső Tokozat Anyaga	Króm bevont fém
Fej Típusa	Szabványos
Szerelési Átmérő	22,5 mm
Minimális Rendelési Mennyiég	1
Jelzőegység Fej	Kerek
Kezelő Típusa	rugós
Kezelőprofil	Kék süllyesztett, jelöletlen
Kezelő Kiegészítő Információ	Sima búrákkal
Lámpabúra / Tető / Kezelőszerv Színe	Kék

Kiegészítő jellemzők

Cad Teljes Szélesség	29 mm
Cad Teljes Magasság	29 mm
Cad Teljes Mélység	30 mm
Nettó Súly	0,026 kg
Ellenállás Nagy Nyomású Mosóval Szemben	7000000 Pa -55 °C, távolság: 0,1 m
Mechanikai Tartósság	10000000 ciklus
Elektromos Felpítés Kódja	M1 esetén <6 érintkezők segítségévelegyszeres blokkok in mellső szerelésű mellett beépített LED M2 esetén <6 érintkezők segítségévelszimpla és dupla blokkok in mellső szerelésű mellett beépített LED M6 esetén <2 érintkezők segítségévelegyszeres blokkok in mellső szerelésű mellett beépített LED és transzformátor M10 esetén <2 érintkezők segítségévelegyszeres blokkok in mellső szerelésű mellett beépített LED
Készülék Bemutatása	Alap részegységek

Környezet

Védőkezelés	TH kérésre
Környezeti Levegő Hőmérséklete A Tároláshoz	-40…70 °C

Nettó ár

Korlátozott felelősségi nyilatkozat: E dokumentáció nem azzal a céllal készült, hogy e termékek egyedi felhasználói alkalmazásait helyettesítse, és nem szabad ezek megfelelőségének vagy megbízhatóságának megállapítására felhasználni

Működéshez Szükséges Környezeti Levegő Hőmérséklete	-40…70 °C
Túlfeszültségi Kategória	II. osztály megfelel IEC 60536
Ip Védettségi Szint	IP669 megfelel MSZ EN 60529 IP671 IP69K IP69K kettős szigetelés
Nema Védettségi Szint	NEMA 13 NEMA 4X
Ik Védettségi Fok	IK07 conforming to IEC 62262
Szabványok	UL 508-CM IEC 60947-6-1 IEC 60947-1 CSA C22.2 No 14 IEC 60947-5-1/1991 IEC 60947-5-5 JIS C 4520 JIS C8201-2-2
Terméktanúsítványok	UL listed BV CSA-Ex LROS (függőben) GOST DNV-GL
Rezgési Ellenállás	5 Gn konstans gyorsulás (f= 2…500 Hz) megfelel IEC 60068-2-6
Ütésállóság	35 gn (időtartam = 18 ms) esetén halogén fény megfelel IEC 60068-2-27, Ea tesztek 5 gn (időtartam = 11 ms) esetén halogén fény megfelel IEC 60068-2-27, Ea tesztek

Csomagolási egység

1. Csomag-Csomagolási Egység Típusa	PCE
Egységek Száma 1. Csomagban	1
1. Csomag Magassága	4,500 cm
1. Csomag Szélessége	3,400 cm
1.Csomag Hossza	5,400 cm
1. Csomag Súlya	26,000 g
2. Csomag- Csomagolási Egység Típusa	BB1
Egységek Száma 2. Csomagban	5
2.Csomag Magassága	4,500 cm
2. Csomag Szélessége	3,400 cm
2. Csomag Hossza	26,500 cm
2. Csomag Súlya	133,000 g
3. Csomag- Csomagolási Egység Típusa	S03
Egységek Száma 3. Csomagban	300
3.Csomag Magassága	30,000 cm
3. Csomag Szélessége	30,000 cm
3. Csomag Hossza	40,000 cm
3. Csomag Súlya	8,502 kg

Garancia

Garancia	18 months

Fenntarthatóság

A **Green Premium™** címke a Schneider Electric elkötelezettsége azirán t, hogy kategóriájában vezető környezetvédelmi teljesítményű termékeket szállítson. A Green Premium a legújabb szabályozásoknak való megfelelést, a környezeti hatások átláthatóságát, valamint körforgásos és alacsony CO_2-kibocsátású termékeket ígér.

A termék fenntarthatóságának felmérésére vonatkozó útmutató egy fehér könyv, amely tisztázza a globális ökocímke-szabványokat és a környezetvédelmi nyilatkozatok értelmezését.

Részletek a Green Premium programról >

Útmutató kereskedelmi termékek fenntarthatóságának felméréséhez >

Átláthatóság RoHS/REACh

Jólléti teljesítmény

Reach: A Különös Aggodalomra Okot Adó Anyagoktól (Svhc) Mentes

Mérgező Nehézfémtől Mentes

Higanymentes

Rohs Korlátozás Alóli Kivétel	Igen

Tanúsítványok és szabványok

Reach Rendelet	REACh nyilatkozat
Eu Rohs Irányelv	Proaktív megfelelőség (A termék nem tartozik az EU RoHS jogi hatálya alá) EU RoHS nyilatkozat
Kínai Rohs Rendelet	Kínai RoHS nyilatkozat
Környezetvédelmi Közzététel	A termék környezeti profilja
Körkörösségi Profil	Élettartam végére vonatkozó információ

Dimensions Drawings

Dimensions

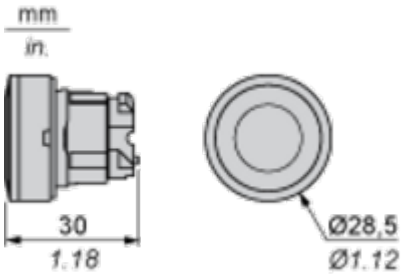

Mounting and Clearance

Panel Cut-out for Pushbuttons, Switches and Pilot Lights (Finished Holes, Ready for Installation)

Connection by Screw Clamp Terminals or Plug-in Connectors or on Printed Circuit Board	Connection by Faston Connectors
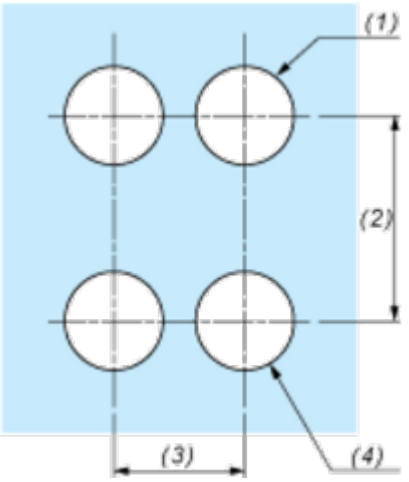	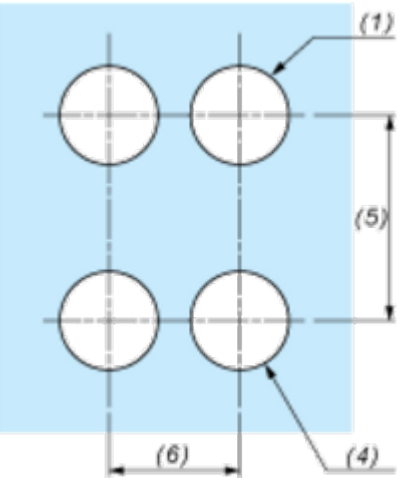

(1) Diameter on finished panel or support
(2) 40 mm min. / 1.57 in. min.
(3) 30 mm min. / 1.18 in. min.
(4) Ø 22.5 mm / 0.89 in. recommended (Ø 22.3 mm $_{0}^{+0.4}$ / 0.88 in. $_{0}^{+0.016}$)
(5) 45 mm min. / 1.78 in. min.
(6) 32 mm min. / 1.26 in. min.

Pushbuttons, Switches and Pilot Lights for Printed Circuit Board Connection

Panel Cut-outs (Viewed from Installer's Side)

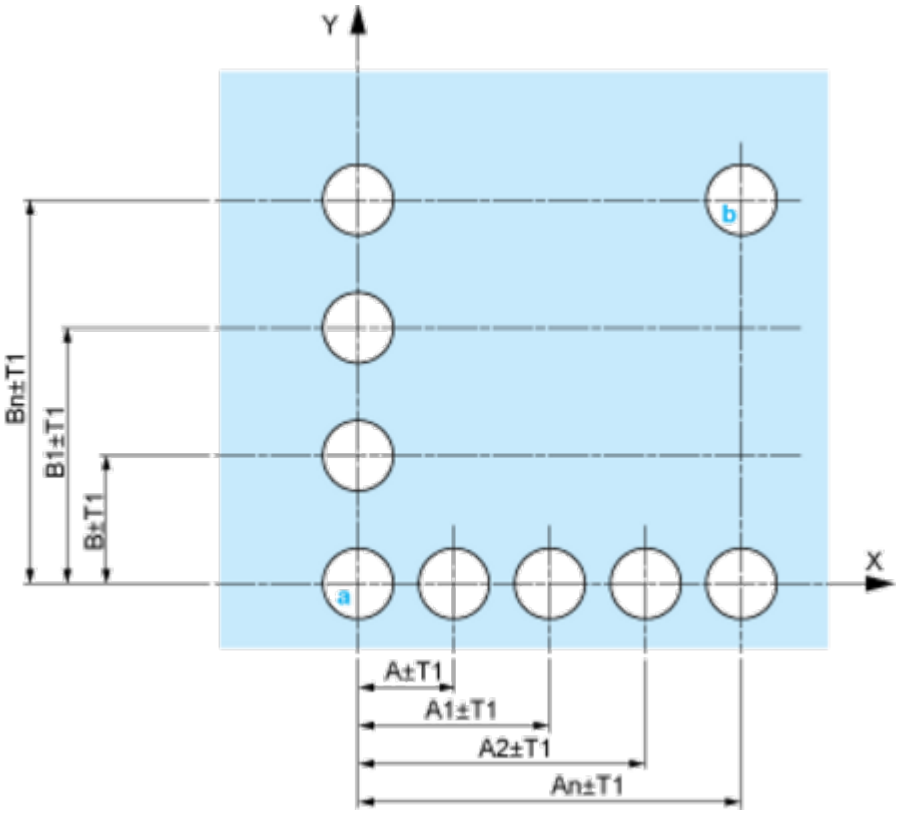

A: 30 mm min. / 1.18 in. min.
B: 40 mm min. / 1.57 in. min.

Printed Circuit Board Cut-outs (Viewed from Electrical Block Side)

Dimensions in mm

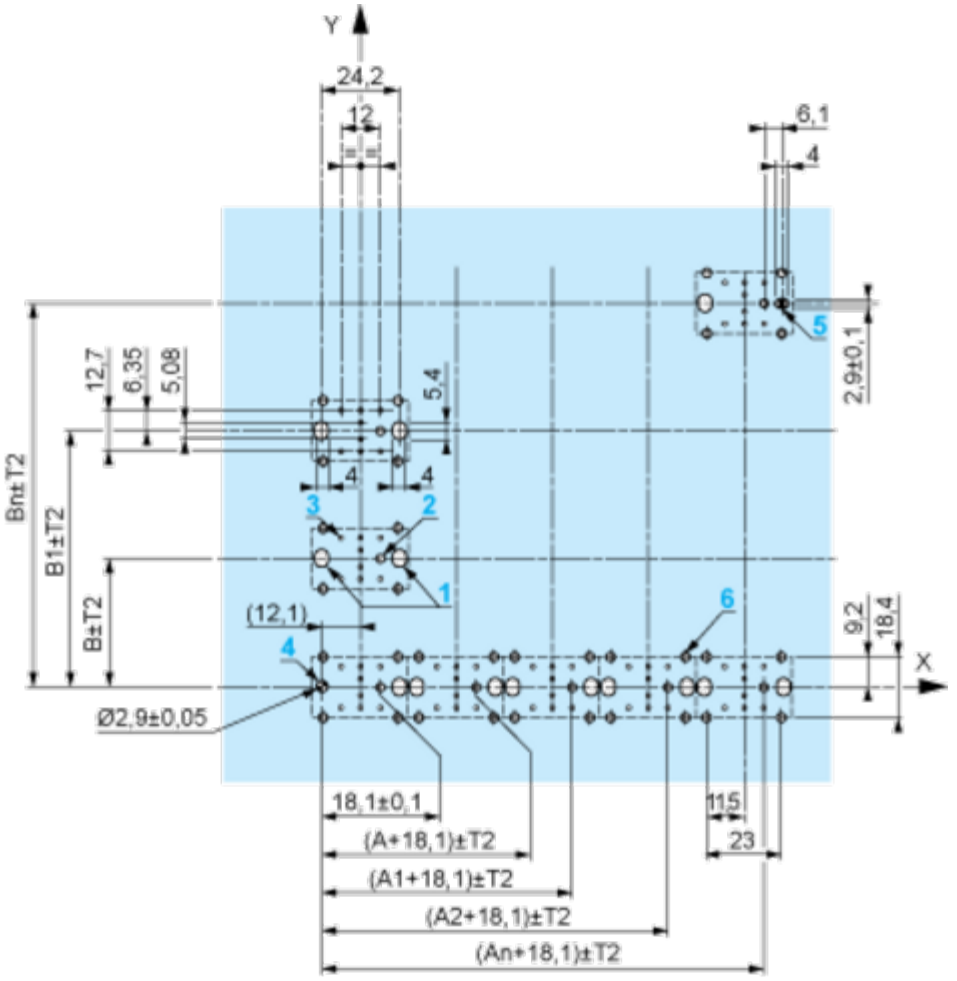

A: 30 mm min.
B: 40 mm min.
Dimensions in in.

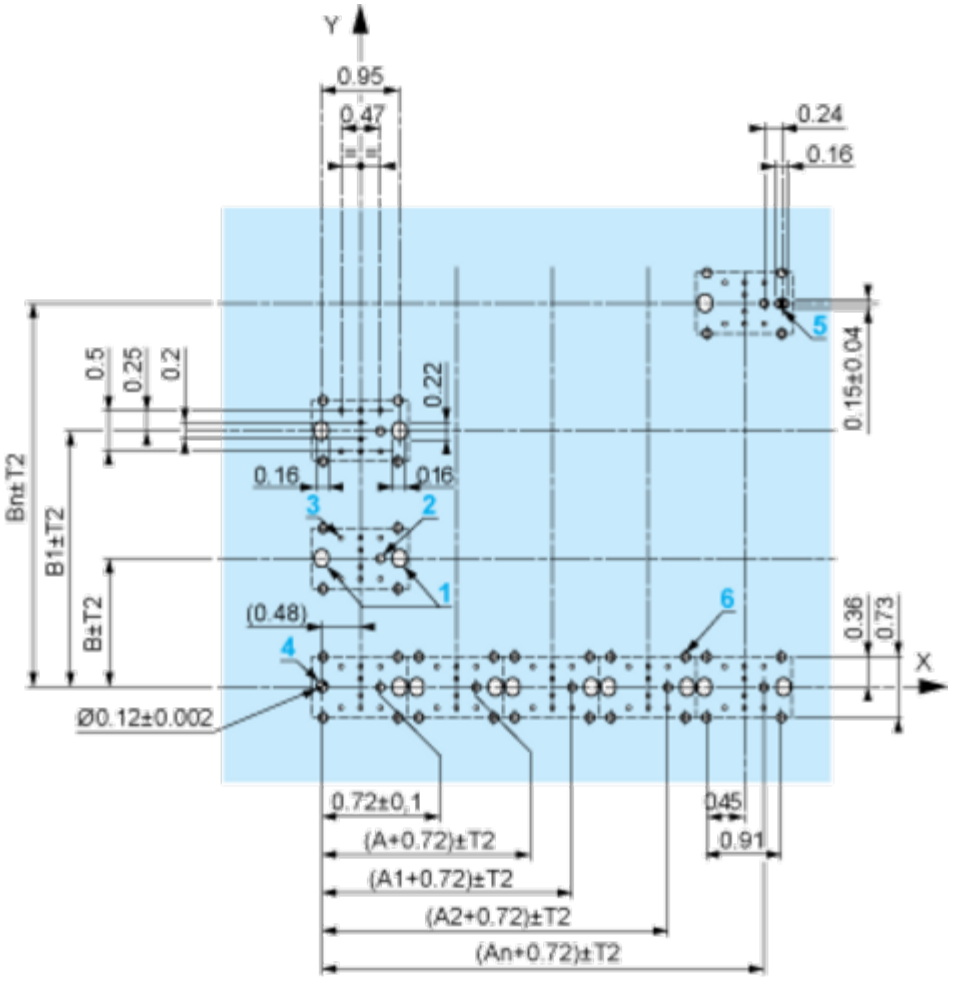

A: 1.18 in. min.
B: 1.57 in. min.

General Tolerances of the Panel and Printed Circuit Board

The cumulative tolerance must not exceed 0.3 mm / 0.012 in: T1 + T2 = 0.3 mm max.

Installation Precautions

- Minimum thickness of circuit board: 1.6 mm / 0.06 in.
- Cut-out diameter: 22.4 mm ± 0.1 / 0.88 in. ± 0.004
- Orientation of body/fixing collar ZB4 BZ009: ± 2°30’ (excluding cut-outs marked **a** and **b**).
- Tightening torque of screws ZBZ 006: 0.6 N.m (5.3 lbf.in) max.
- Allow for one ZB4 BZ079 fixing collar/pillar and its fixing screws:
  - every 90 mm / 3.54 in. horizontally (X), and 120 mm / 4.72 in. vertically (Y).
  - with each selector switch head (ZB4 BD•, ZB4 BJ•, ZB4 BG•).

The fixing centers marked **a** and **b** are diagonally opposed and must align with those marked **4** and **5**.

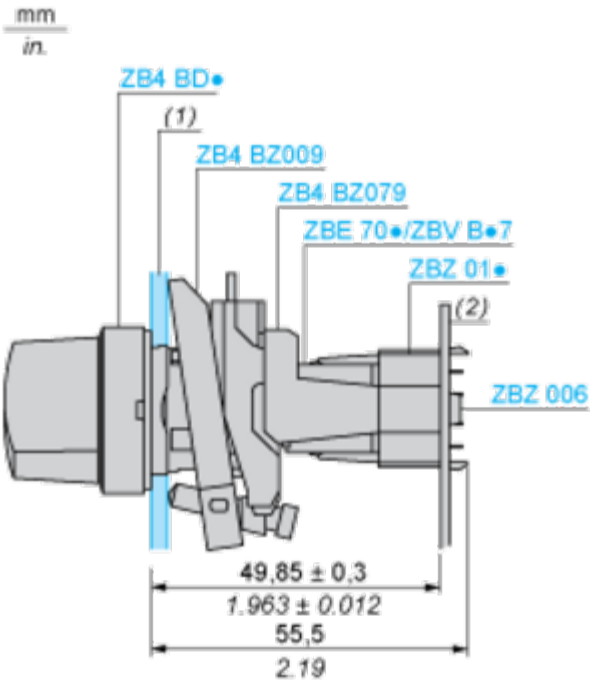

(1) Panel
(2) Printed circuit board

Mounting of Adapter (Socket) ZBZ 01•

- **1** 2 elongated holes for ZBZ 006 screw access
- **2** 1 hole Ø 2.4 mm ± 0.05 / 0.09 in. ± 0.002 for centring adapter ZBZ 01•
- **3** 8 × Ø 1.2 mm / 0.05 in. holes
- **4** 1 hole Ø 2.9 mm ± 0.05 / 0.11 in. ± 0.002, for aligning the printed circuit board (with cut-out marked **a**)
- **5** 1 elongated hole for aligning the printed circuit board (with cut-out marked **b**)
- **6** 4 holes Ø 2.4 mm / 0.09 in. for clipping in adapter ZBZ 01•

Dimensions An + 18.1 relate to the Ø 2.4 mm ± 0.05 / 0.09 in. ± 0.002 holes for centring adapter ZBZ 01•.

Technical Description

Electrical Composition Corresponding to Codes M1 and M7

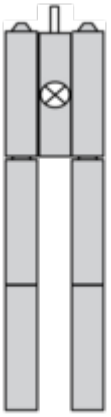

Electrical Composition Corresponding to Codes M2 and M8

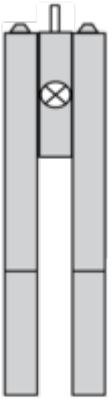

Electrical Composition Corresponding to Codes M6 and P2

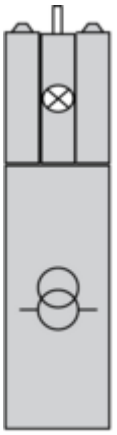

Electrical Composition Corresponding to Codes M5, M10, MF1, MR1 and MF2

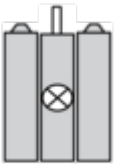

Legend

Single contact

Double contact

Light block

Possible location