# Termékadatlap

Műszaki adatok

## Harmony műanyag világító nyomógomb fej, Ø22, visszatérő, védősapkás, beépített LED-hez, kék, fehér perem

ZB5AW563C1

Megszűnt termék

Forgalmazása megszűnt, ekkor: 2020. jún. 30.

## Fő jellemzők

| | |
|---|---|
| **Termékválaszték** | Harmony XB5R |
| **Termék Vagy Alkatrész Típusa** | Fűtőtest |
| **Készülék Rövid Neve** | ZB5F |
| **Termék Kompatibilitása** | Beépített LED<br>Felirattartóval nem kompatibilis |
| **Külső Tokozat Anyaga** | Fehér színezett műanyag |
| **Szerelési Átmérő** | 22 mm |
| **Minimális Rendelési Mennyiég** | 1 |
| **Fej Típusa** | Szabványos |
| **Jelzőegység Fej** | Kerek |
| **Kezelő Típusa** | rugós |
| **Kezelőprofil** | Kék süllyesztett, jelöletlen |
| **Kezelő Kiegészítő Információ** | Átlátszó védősapka |

## Kiegészítő jellemzők

| | |
|---|---|
| **Cad Teljes Szélesség** | 30 mm |
| **Cad Teljes Magasság** | 30 mm |
| **Cad Teljes Mélység** | 37 mm |
| **Nettó Súly** | 0,019 kg |
| **Ellenállás Nagy Nyomású Mosóval Szemben** | 7000000 Pa -55 °C, távolság: 0,1 m |
| **Mechanikai Tartósság** | 10000000 ciklus |
| **Fő Csoport** | Világító nyomógomb |
| **Termékcsoport** | Sülyesztett nyomógomb beépített LED |
| **Állomás Neve** | XALD 1...5 furat<br>XALK 2...5 furat |
| **Védősapka/Kezelő Vagy Lencse Színe** | Kék |
| **Jelzés** | Jelöletlen |

Nettó ár

Korlátozott felelősségi nyilatkozat: E dokumentáció nem azzal a céllal készült, hogy e termékek egyedi felhasználói alkalmazásait helyettesítse, és nem szabad ezek megfelelőségének vagy megbízhatóságának megállapítására felhasználni

| | |
|---|---|
| **Elektromos Felpítés Kódja** | M1 esetén <6 érintkezők segítségévelegyszeres blokkok in mellső szerelésű mellett beépített LED<br>M2 esetén <6 érintkezők segítségévelszimpla és dupla blokkok in mellső szerelésű mellett beépített LED<br>M6 esetén <2 érintkezők segítségévelegyszeres blokkok in mellső szerelésű mellett beépített LED és transzformátor<br>M10 esetén <2 érintkezők segítségévelegyszeres blokkok in mellső szerelésű mellett beépített LED<br>MF1 esetén <2 érintkezők segítségévelegyszeres blokkok in mellső szerelésű mellett beépített LED<br>MR1 esetén <2 érintkezők segítségévelegyszeres blokkok in hátoldalra szerelhető mellett beépített LED |
| **Készülék Bemutatása** | Alap részegységek |

# Környezet

| | |
|---|---|
| **Védőkezelés** | TC/TH |
| **Környezeti Levegő Hőmérséklete A Tároláshoz** | -40…70 °C |
| **Működéshez Szükséges Környezeti Levegő Hőmérséklete** | -40…70 °C |
| **Túlfeszültségi Kategória** | II. osztály megfelel IEC 60536 |
| **Ip Védettségi Szint** | IP669 megfelel MSZ EN 60529<br>IP671 |
| **Nema Védettségi Szint** | NEMA 13<br>NEMA 4X |
| **Ik Védettségi Fok** | IK05 conforming to EN 50102 |
| **Terméktanúsítványok** | CSA-Ex<br>BV<br>UL listed<br>DNV-GL<br>LROS (függőben)<br>GOST |
| **Rezgési Ellenállás** | 5 Gn konstans gyorsulás (f= 2…500 Hz) megfelel IEC 60068-2-6 |
| **Ütésállóság** | 35 gn (időtartam = 18 ms) esetén halogén fény megfelel IEC 60068-2-27, Ea tesztek<br>5 gn (időtartam = 11 ms) esetén halogén fény megfelel IEC 60068-2-27, Ea tesztek |

## Fenntarthatóság

A **Green Premium™** címke a Schneider Electric elkötelezettsége aziránt, hogy kategóriájában vezető környezetvédelmi teljesítményű termékeket szállítson. A Green Premium a legújabb szabályozásoknak való megfelelést, a környezeti hatások átláthatóságát, valamint körforgásos és alacsony $CO_2$-kibocsátású termékeket ígér.

**A termék fenntarthatóságának felmérésére vonatkozó útmutató** egy fehér könyv, amely tisztázza a globális ökocímke-szabványokat és a környezetvédelmi nyilatkozatok értelmezését.

Részletek a Green Premium programról >

Útmutató kereskedelmi termékek fenntarthatóságának felméréséhez >

## Jólléti teljesítmény

| | |
|---|---|
| Reach: A Különös Aggodalomra Okot Adó Anyagoktól (Svhc) Mentes | |
| Mérgező Nehézfémtől Mentes | |
| Higanymentes | |
| Rohs Korlátozás Alóli Kivétel | Igen |

| | |
|---|---|
| **Reach Rendelet** | REACh nyilatkozat |
| **Eu Rohs Irányelv** | Proaktív megfelelőség (A termék nem tartozik az EU RoHS jogi hatálya alá)<br>EU RoHS nyilatkozat |
| **Kínai Rohs Rendelet** | Kínai RoHS nyilatkozat |

Dimensions Drawings

## Dimensions

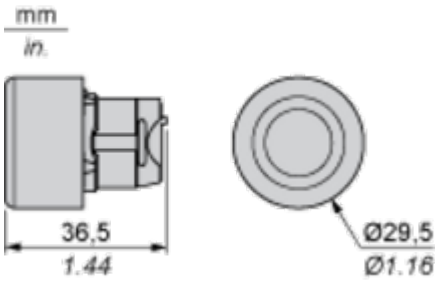

## Mounting and Clearance

### Panel Cut-out for Pushbuttons, Switches and Pilot Lights (Finished Holes, Ready for Installation)

### Connection by Screw Clamp Terminals or Plug-in Connectors or on Printed Circuit Board

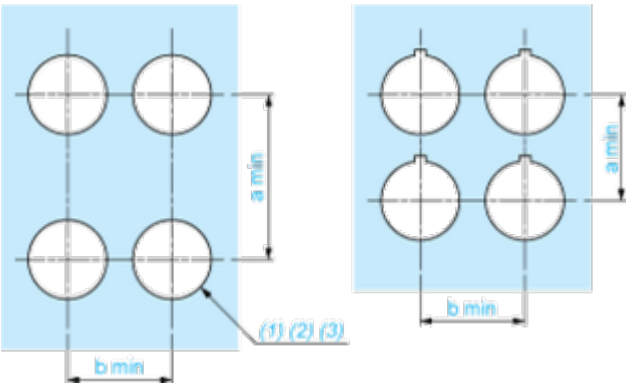


**(1)** Diameter on finished panel or support
**(2)** For selector switches and Emergency stop buttons, use of an anti-rotation plate type ZB5AZ902 is recommended.
**(3)** Ø22.5 mm recommended (Ø22.3 $_{0}^{+0.4}$) / Ø0.89 in. recommended (Ø0.88 in. $_{0}^{+0.016}$)

| Connections | a in mm | a in in. | b in mm | b in in. |
|---|---|---|---|---|
| By screw clamp terminals or plug-in connector | 40 | 1.57 | 30 | 1.18 |
| By Faston connectors | 45 | 1.77 | 32 | 1.26 |
| On printed circuit board | 30 | 1.18 | 30 | 1.18 |

### Detail of Lug Recess

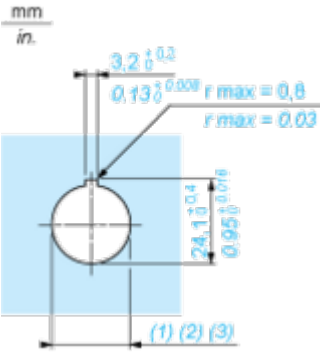


**(1)** Diameter on finished panel or support
**(2)** For selector switches and Emergency stop buttons, use of an anti-rotation plate type ZB5AZ902 is recommended.
**(3)** Ø22.5 mm recommended (Ø22.3 $_{0}^{+0.4}$) / Ø0.89 in. recommended (Ø0.88 in. $_{0}^{+0.016}$)

## Pushbuttons, Switches and Pilot Lights for Printed Circuit Board Connection

### Panel Cut-outs (Viewed from Installer's Side)

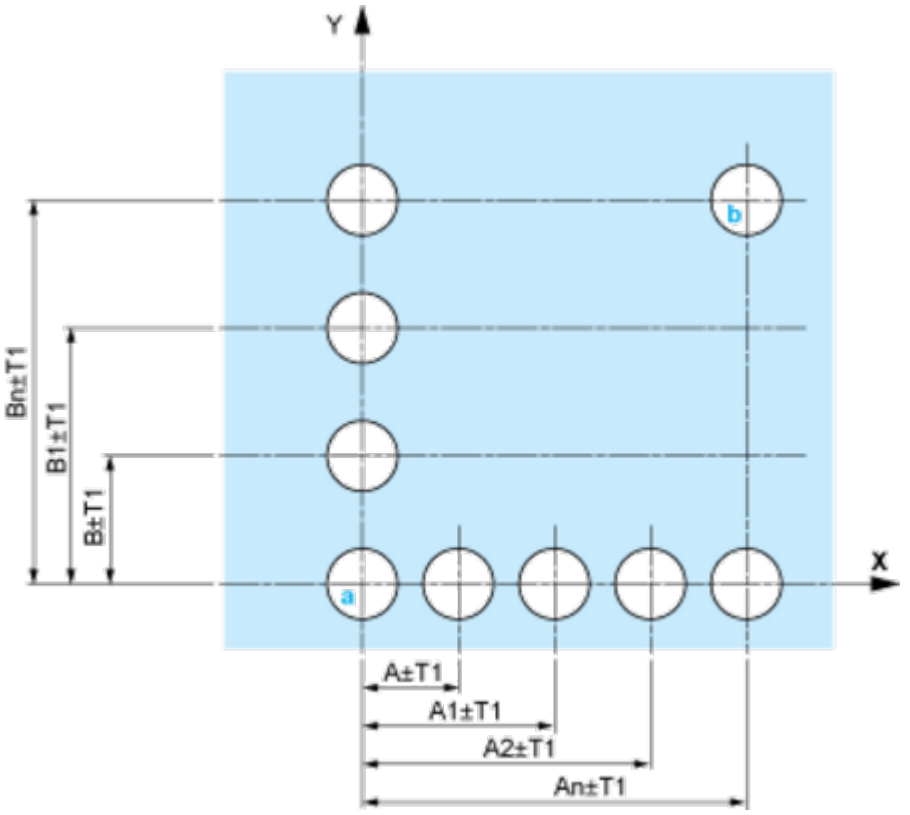


**A:** 30 mm min. / 1.18 in. min.
**B:** 40 mm min. / 1.57 in. min.

### Printed Circuit Board Cut-outs (Viewed from Electrical Block Side)

Dimensions in mm

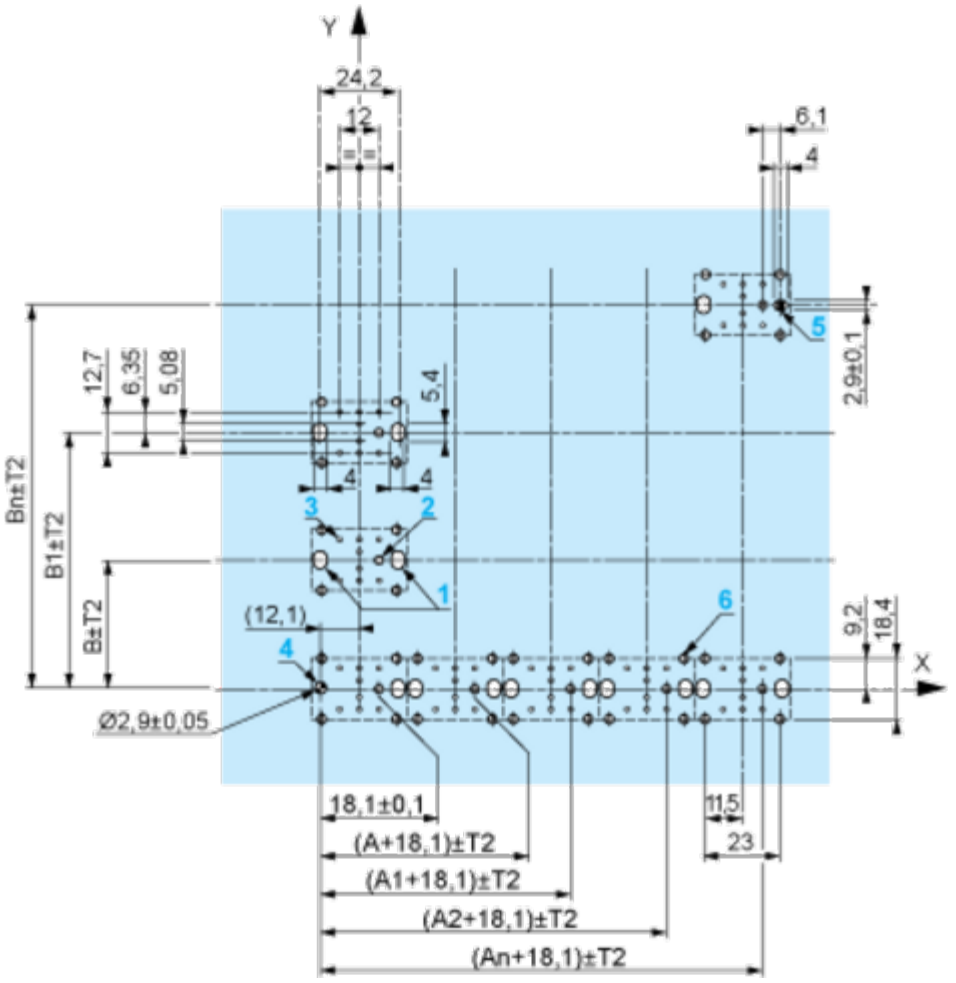


**A:** 30 mm min.
**B:** 40 mm min.
Dimensions in in.

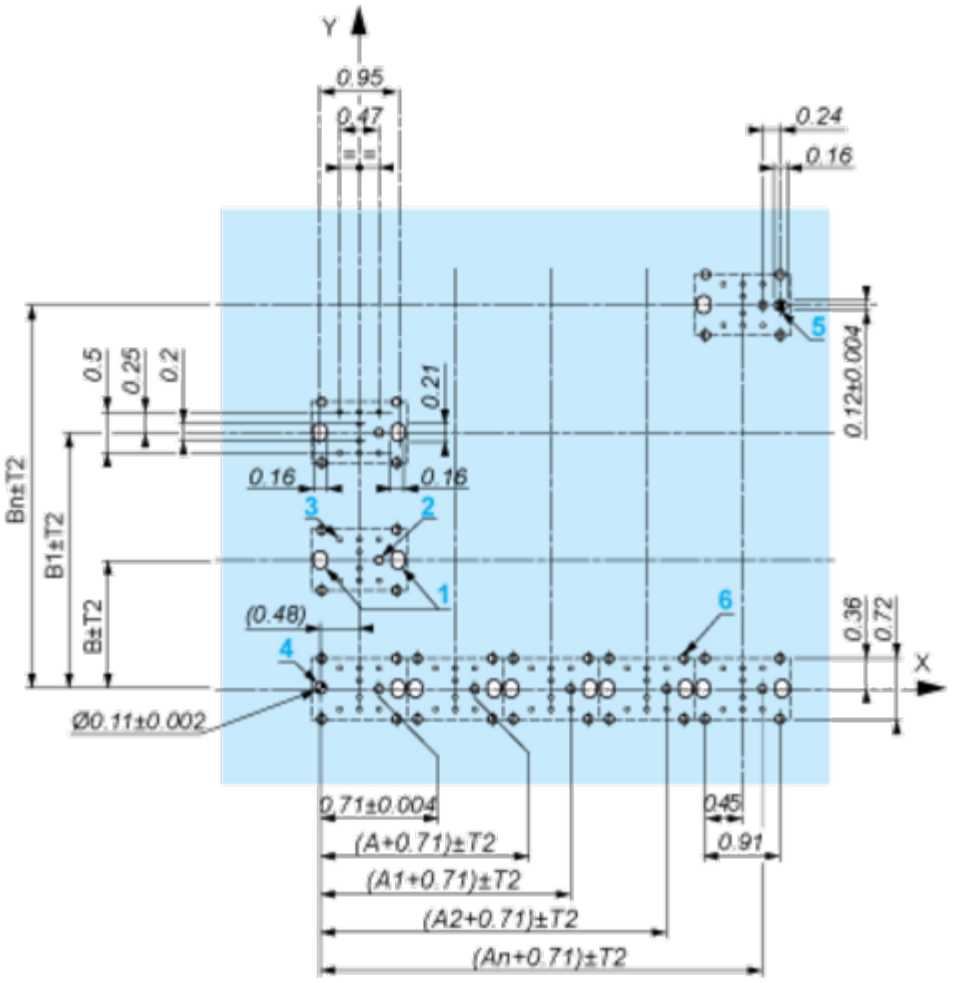


**A:** 1.18 in. min.
**B:** 1.57 in. min.

### General Tolerances of the Panel and Printed Circuit Board

The cumulative tolerance must not exceed 0.3 mm / 0.012 in.: T1 + T2 = 0.3 mm max.

### Installation Precautions

- Minimum thickness of circuit board: 1.6 mm / 0.06 in.
- Cut-out diameter: 22.4 mm ± 0.1 / 0.88 in. ± 0.004
- Orientation of body/fixing collar ZB5AZ009: ± 2°30' (excluding cut-outs marked **a** and **b**).
- Tightening torque of screws ZBZ006: 0.6 N.m (5.3 lbf.in) max.
- Allow for one ZB5AZ079 fixing collar/pillar and its fixing screws:
  - every 90 mm / 3.54 in. horizontally (X), and 120 mm / 4.72 in. vertically (Y).
  - with each selector switch head (ZB5AD•, ZB5AJ•, ZB5AG•).

The fixing centers marked **a** and **b** are diagonally opposed and must align with those marked **4** and **5**.

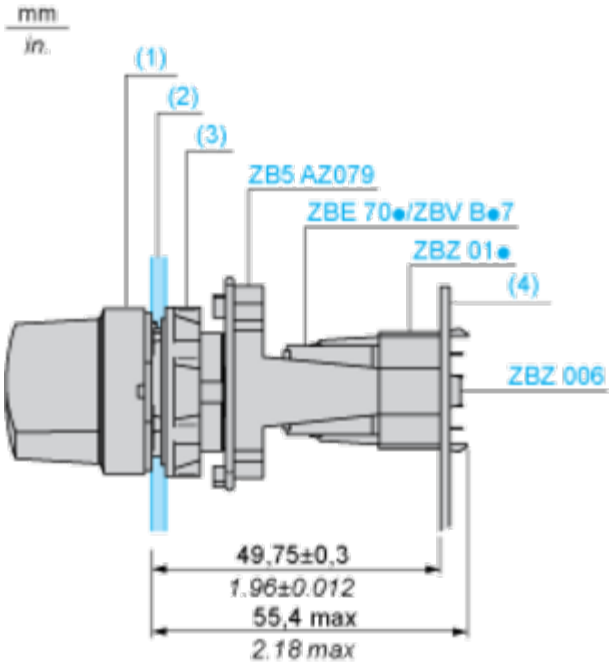


**(1)** Head ZB5AD•
**(2)** Panel
**(2)** Nut
**(4)** Printed circuit board

### Mounting of Adapter (Socket) ZBZ01•

- **1** 2 elongated holes for ZBZ006 screw access
- **2** 1 hole Ø 2.4 mm ± 0.05 / 0.09 in. ± 0.002 for centring adapter ZBZ01•
- **3** 8 × Ø 1.2 mm / 0.05 in. holes
- **4** 1 hole Ø 2.9 mm ± 0.05 / 0.11 in. ± 0.002, for aligning the printed circuit board (with cut-out marked **a**)
- **5** 1 elongated hole for aligning the printed circuit board (with cut-out marked **b**)
- **6** 4 holes Ø 2.4 mm / 0.09 in. for clipping in adapter ZBZ01•

Dimensions An + 18.1 relate to the Ø 2.4 mm ± 0.05 / 0.09 in. ± 0.002 holes for centring adapter ZBZ01•.

Technical Description

**Electrical Composition Corresponding to Codes M1 and M7**

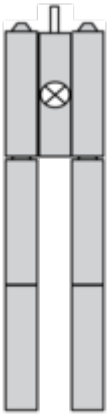

## Electrical Composition Corresponding to Codes M2 and M8

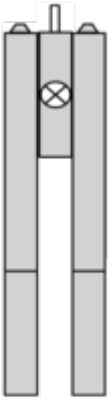

## Electrical Composition Corresponding to Codes M6 and P2

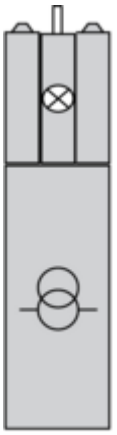

## Electrical Composition Corresponding to Codes M5, M10, MF1, MR1 and MF2

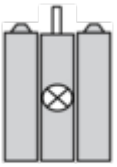

## Legend

Single contact

Double contact

Light block

Possible location