Lista sa podacima o proizvodima

Specifikacije

Green Premium™

taster 600VAC 10A 30MM T-K

9001KR3RH6

Cena* bez PDV-a: 3.497,00 RSD

Osnovne informacije

Grupa Proizvoda	Harmony 9001K
Tip Proizvoda Ili Komponente	Taster
Kratko Ime Uređaja	9001K
Tip Glave Uređaja	sa povratkom
Profil Glave Uređaja	Crvena izbočena, neoznačeno
Dodatne Informacije O Glavi Uređaja	Bez štitnika

Dopunske informacije

Materijal Podnožja	Metal
Prečnik Za Montiranje	30 mm
Oblik Glave Signalne Jedinice	Osmougaona
Tip Kontakata I Sastav	1 NC
Povezivanje - Priključci	Vijčani priključni blokovi 1 x 0.22...2 x 1.5 mm² u skladu sa IEC 60947-1
Moment Pritezanja	0,8 N.m u skladu sa IEC 60947-1
Oblik Glave Zavrtnja	Ukršteni prorez
Mehanička Trajnost	5000000 ciklusa
Radni Položaj	Bilo koja pozicija
[Ie] Nazivna Radna Struja	3 A pri 240 V, AC-15, A600-Q600 u skladu sa NEMA 0,55 A pri 125 V, DC-13, A600-Q600 u skladu sa NEMA
[Ui] Nazivni Napon Izolacije	250 V (stepen zaprljanosti 3) u skladu sa IEC 60947-1
[Uimp] Nazivni Podnosivi Impulsni Napon	2,5 kV u skladu sa IEC 60947-1
Materijal Kontakata	Kontakti od legura srebra
Operacija Kontakata	Standardna
Pozitivno Otvaranje	Sa u skladu sa IEC 60947-5-2
Zaštita Od Kratkog Spoja	10 A rastavni uložak u skladu sa IEC 60947-5-1
[Ith] Dozvoljena Termička Struja U Vazduhu	10 A
[Icm] Nazivna Kratkospojna Moć Uključenja	12 kA pri 600 V AC-15, 7200 VA 15 kA pri 480 V AC-15, 7200 VA 30 kA pri 240 V AC-15, 7200 VA 60 kA pri 120 V AC-15, 7200 VA 0,1 kA pri 600 V DC-13 0,27 kA pri 250 V DC-13 0,55 kA pri 125 V DC-13

Sve cene koje su navedene u ovom cenovniku su informativne i neobavezujuće, bez PDV-a, isključivo u odnosu na ovlašćene distributere kompanije Schneider Electric. Svi prikazi, opisi i tehničke specifikacije i podaci u ovom cenovniku su podložni promenama od strane kompanije Schneider Electric bez prethodne najave.

Odricanje odgovornosti: Ova dokumentacija nije namenjena kao zamena i ne treba je koristiti za utvrđivanje podobnosti ili pouzdanosti ovih proizvoda za određene namene

Nazivna Prekidna Moć	3 kA pri 240 V AC-15, 720 VA 6 kA pri 120 V AC-15, 720 VA 1,2 kA pri 600 V AC-15, 720 VA 1,5 kA pri 480 V AC-15, 720 VA 0,1 kA pri 600 V DC-13 0,27 kA pri 250 V DC-13 0,55 kA pri 125 V DC-13
Opis Priključaka Iso N°1	(21-22)NC
Cad Ukupna Širina	48 mm
Cad Ukupna Visina	45 mm
Cad Ukupna Dubina	56 mm
Masa Proizvoda	0,128 kg
Prezentacija Uređaja	Kompletan proizvod
Boja Kapica/Glave Ili Sočiva	Crvena
Tip Glave	Izbočena
Tip Ručice	Sa povratkom
Veličina	30 mm

Okruženje

Standardi	UL 508 JIS C 852 EN/IEC 60947-1 JIS C 4520 EN/IEC 60947-5-1 EN/IEC 60947-5-4 CSA C22.2 No 14
Sertifikacija Proizvoda	NEMA UL 508
Tretman Zaštite	TC
Temperatura Okoline Za Skladištenje	-40…70 °C
Temperatura Okoline Za Rad Uređaja	-25…70 °C
Otpornost Na Vibracije	7 gn (f= 2…500 Hz) u skladu sa IEC 60068-2-6
Otpornost Na Udare	50 gn u skladu sa IEC 60068-2-27
Klasa Zaštite Protiv Električnog Udara	Klasa II u skladu sa IEC 61140
Ip Stepen Zaštite	IP66 u skladu sa IEC 60529
Nema Stepen Zaštite	NEMA 1 NEMA 12 NEMA 13 NEMA 2 NEMA 3 NEMA 3R NEMA 4

Pakovanje

Unit Type Of Package 1	PCE
Number Of Units In Package 1	1
Package 1 Height	5,588 cm
Package 1 Width	4,826 cm
Package 1 Length	9,398 cm
Package 1 Weight	117,934 g

Ugovorna garancija

Garancija	18 months

Održivost

Oznaka **Green Premium™** je posvećenost kompanije Schneider Electric isporuci proizvoda sa ekološkim performansama najboljim u klasi. Green Premium obećava usaglašenost sa najnovijim propisima, transparentnost u pogledu uticaja na životnu sredinu, kao i sa cirkularnim i niskonaponskim CO_2 proizvodima.

Vodič za procenu održivosti proizvoda je bela knjiga koja razjašnjava globalne standarde za oznaku ekološke prihvatljivosti i način tumačenja ekoloških izjava.

Saznajte više o oznaci Green Premium >

Vodič za procenu održivosti proizvoda >

Prozirnost RoHS/REACh

Performanse dobrobiti

Bez Žive

Informacije O Rohs Izuzecima Da

Sertifikacija i standardi

Propis Reach	REACh deklaracija
Eu Rohs Direktiva	Proaktivna usaglašenost (proizvod nije u zakonskom okviru direktive EU RoHS)
Rohs Regulativa Za Kinu	RoHS deklaracija za Kinu
Izjava O Zaštiti Okoliša	Profil ekološke prihvatljivosti proizvoda
Weee	Ovaj proizvod je na tržištima Evropske unije neophodno odložiti u skladu sa specifičnim smernicama za prikupljanje otpada i nikako ne sme da dospe u kontejnere za otpatke.
Profil Cirkularnosti	Nema potrebe za namenskim operacijama recikliranja

Dimensions Drawings

Dimensions

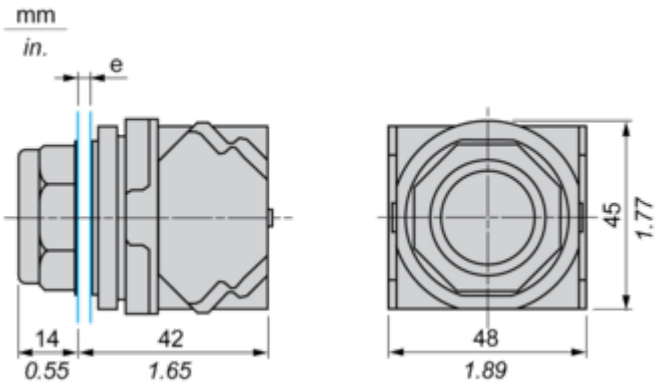

e panel thickness: 1 to 6 mm / 0.04 to 0.24 in.

Mounting and Clearance

Contact Block Mounting Position

Top and Rear views

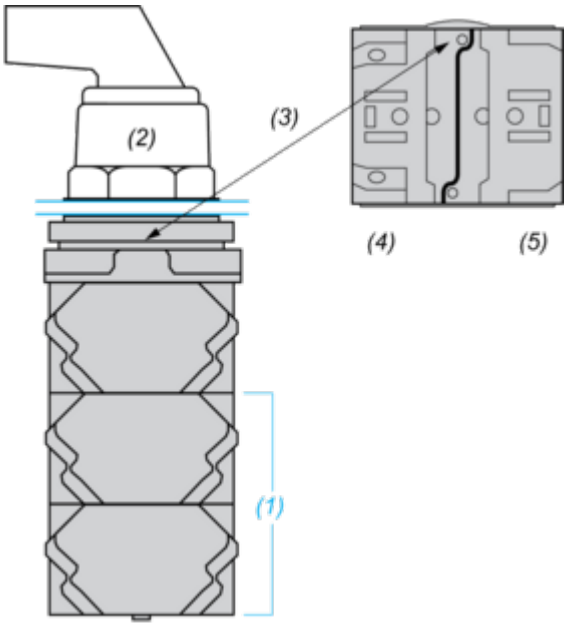

(1) It is possible to mount up to 3 levels of contacts blocks (maximum of 6 contacts blocks)
(2) Operator
(3) Locating notch
(4) Side 1
(5) Side 2

Panel Cut-Out

Clearance

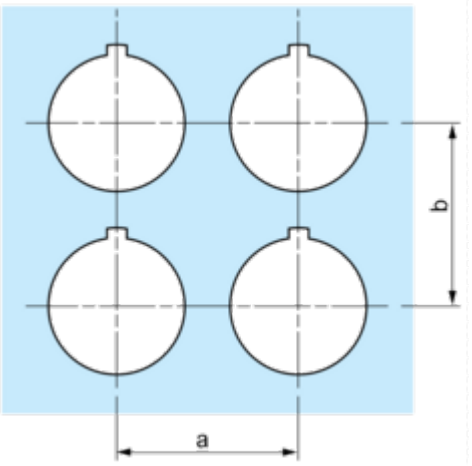

Legend plate	a min.		b min.	
	mm	in.	mm	in.
9001KN2••	57.2	2.25	44.5	1.75
9001KN3••	57.2	2.25	50.8	2.00

Individual Cut-outs Details
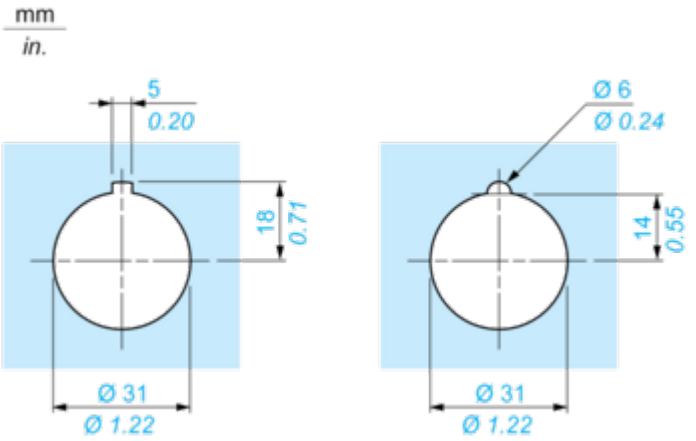
2 alternatives